PFAFF® 555

Unterklassen-Ausstattung
Subclass parts
Composition des sous-classes
Composición de las subclases

No. 296-12-14295

dtsch./engl./franz./span. 4/81

Unterklassen-Ausstattung[1]) / Subclass organization[1]) / Equipement des sous-classes[1]) / Dotación de las subclases[1])

Unterklasse / Subclass / Sous-classe / Subclase	Ausführung / Model / Version / Tipo de máquina	Nadelstange / Needle bar / Barre à aiguille / Barra de aguja	Stoffschieber [4] / Feed dog / Griffe / Transportador inferior	Stichplatte [4] / Needle plate / Plaque à aiguille / Placa de aguja	Nähfuß [4] / Presser foot / Pied presseur / Pie prensatelas	Stoffschiebefuß [4] / Vibrating presser / Pied entraîneur / Transportador superior	Apparat [8] / Attachment / Appareil / Aparato	Träger / Bracket / Support / Soporte	Bandführung [5] / Tape guide / Guide-ruban / Guiadinas	Bandteller / Tape disc / Plateau déroulleur / Plato portacintas	Aufsatzplatte / Work support / Plaque d'appui / Placa de apoyo	Messer / Knife / Couteau / Cuchilla	Fingerschutz / Finger guard / Protège-doigts / Salvadedos	Obertransportrutsenge / Top feed connection rod / Barre d'entraînement supérieur / Barra del transportador superior
17/61	BN; CN	91-710 650-92	91-045 452-04 [14/7]	91-045 453-04 [14/7]	91-044 227-04 [14/7]	91-042 819-93 [14/7]	91-044 243-93	91-040 528-90		91-043 943-91	91-043 111-25		91-055 203-91	
-17/71	BN; CN	91-710 650-92	91-047 057-04 [14/7]	91-048 134-04 [14/7]	91-049 519-04 [14/7]	91-049 057-93 [14/7]	91-053 488-23		91-488 054-23	91-043 043-01			91-055 203-91	
-39/61	BN; CN	91-710 650-92	91-045 452-04 [14/7]	91-045 453-04 [14/7]	91-040 432-04 [14/7]	91-042 819-93 [14/7]	91-040 455-23	91-040 528-90			91-043 111-25		91-055 203-91	
-701/01-731/01-6/01	BN [9] = 3,5 - 8 mm CN [9] = 4 - 8 mm DN [9] = 4,5 - 8 mm	91-715 436-92	91-047 095-04 [8/7]	91-048 419-03 [8/7]	91-049 527-04 [8/7]	91-049 037-93 [8/7]						91-019 737-04 [8/7]	91-055 200-91	
-701/01-733/01-17/01	BN 8 [8] = 5,5 - 12 mm	91-715 436-92	91-059 015-05	91-058 719-91	91-049 673-05 [8/7]	91-049 252-91 [8/7]	91-053 831-24	91-053 829-90				91-103 512-05	91-055 200-91	
-701/01-733/01-17/24	BN 8 [8] = 5,5 - 12 mm	91-715 436-92	91-059 015-05	91-058 719-91	91-460 164-04 [8/7]	91-460 163-93 [8/7]	91-053 831-24	91-053 829-90				91-103 512-05	91-055 200-91	
-701/01-733/01-39/01	BN 8 [8] = 5,5 - 12 mm	91-715 436-92	91-059 015-05	91-058 719-91	91-049 673-05 [8/7]	91-049 252-91 [8/7]	91-490 238-24	91-053 829-90				91-103 512-05	91-055 200-91	
-701/01-733/01-39/24	BN 8 [8] = 5,5 - 12 mm	91-715 436-92	91-059 015-05	91-058 719-91	91-460 164-04 [8/7]	91-460 163-93 [8/7]	91-490 238-24	91-053 829-90				91-103 512-05	91-055 200-91	
-731/01/6-01	BN [9] = 1,6 - 3 mm CN [9] = 2,2 - 3 mm DN [9] = 3 mm	91-711 423-92	91-483 826/04 [8/7]	91-483 827-93 [8/7]	91-483 829-04 [8/7]	91-491 309-93 [8/7] [8] = 1,6 - 2,5 mm 91-049 037-93 [8/7] [8] = 3 mm						91-011 422-05	91-055 331-91	91-108 003-91
-731/01-6/01	BN [9] = 3,5 - 8 mm CN [9] = 4 - 8 mm DN [9] = 4,5 - 8 mm	91-715 436-92	91-047 095-04 [8/7]	91-048 234-93 [8/7]	91-049 527-04 [8/7]	91-049 037-93 [8/7]						91-019 737-04 [8/7]	91-055 331-91	91-108 001-91

[1]) Die Liste enthält nur Nähwerkzeuge und Apparate. Beim Umbau in eine andere Unterklasse oder Ausführung sind auch noch Maschinenteile erforderlich.
Geben Sie also bei Bestellungen die genaue Bezeichnung der vorhandenen und der gewünschten Ausführung bekannt.

[1]) This list contains sewing parts and attachments only. When converting to another subclass or version, machine parts are also necessary. When ordering please therefore indicate exactly the existing version and the one required.

[1]) Cette liste ne contient que les organes de couture et les guides. En cas de transformation en une sous-classe ou variante différente, il faut utiliser aussi certaines pièces de machine supplémentaires. En cas de commande, prière de toujours indiquer par conséquent les variantes disponibles et souhaitées.

[1]) Esta lista sólo contiene elementos de costura y aparatos. Siempre que haya que transformar la máquina en otro tipo o subclase, se necesitarán también piezas de máquina, por lo que deberá indicarse en los pedidos el tipo exacto de que se dispone y el deseado.

[4] = Ausführung angeben
= Indicate model
= Préciser la version
= Indiquese el tipo de máquina

[8] = Nähmuster einsenden
= Submit sewing sample
= Joindre échantillons de couture
= Envíese muestra de costura

[8/7] = Schneidlänge bei Bestellung angeben
= Please indicate cut length on order
= Préciser la longueur de coupe à la commande
= Indíquese en los pedidos la longitud de corte

[9] = Schneideabstand
= Trimming margin
= Distance de coupe
= Margen de corte

[9/7] = Schneideabstand bei Bestellung angeben
= State trimming margin on order
= Indiquer la distance de coupe à la commande
= Indíquese el margen de corte en todos los pedidos

[14/7] = Einfaßbreite bei Bestellung angeben
= Please indicate binding width on order
= Préciser la largeur de la bordure à la commande
= Indíquese en los pedidos la anchura de riboteado

Unterklassen-Übersicht/Table of subclasses/Table des sous-classes/Tabla de subclases

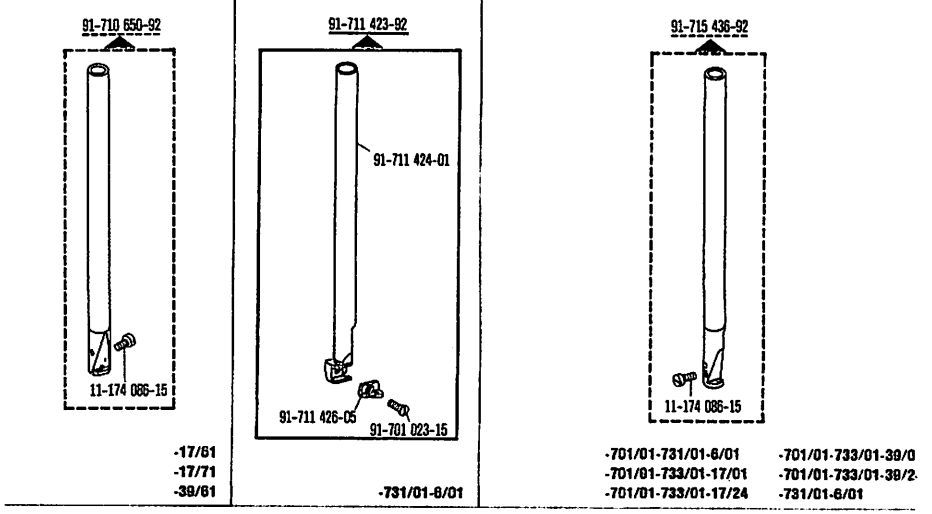

Unterklassen-Übersicht/Table of subclasses/Table des sous-classes/Tabla de subclases

91-045 452-04 [4] [14/2]

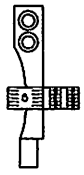

-17/61
-39/61

91-047 057-04 [4] [14/2]

-17/71

91-047 095-04 [4] [9/2]

-701/01-731/01-6/01
-731/01-6/01

91-059 015-05 [9/2]

-701/01-733/01-17/01
-701/01-733/01-17/24
-701/01-733/01-39/01
-701/01-733/01-39/24

91-483 826-04 [4] [9/2]

-731/01-6/01

91-045 453-04 [4] [14/2]

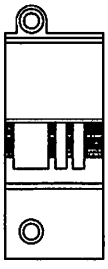

-17/61
-39/61

91-048 134-04 [4] [14/2]

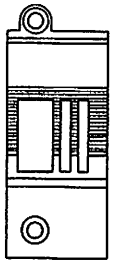

-17/71

91-048 234-93 [4] [9/2]

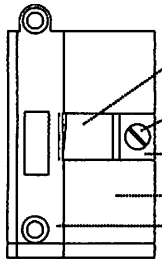

-731/01-6/01

91-048 419-03 [4] [9/2]

-701/01-731/01-6/01

91-058 719-91 [4] [9/2]

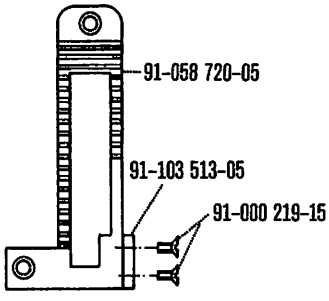

-701/01-733/01-17/01
-701/01-733/01-17/24
-701/01-733/01-39/01
-701/01-733/01-39/24

91-483 827-93 [4] [9/2]

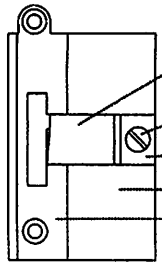

-731/01-6/01

91-040 432-04 [4] [14/2]

-39/61

91-044 227-04 [4] [14/2]

-17/61

91-049 519-04 [4] [14/2]

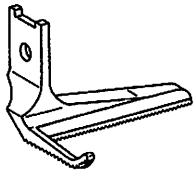

-17/71

91-049 527-04 [4] [9/2]

-701/01-731/01-6/01
-731/01-6/01

91-049 673-04 [4] [9/2]

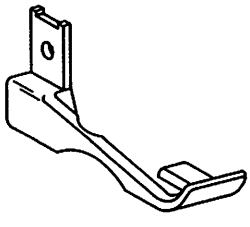

-701/01-733/01-17/01
-701/01-733/01-39/01

91-460 164-04 [4] [9/2]

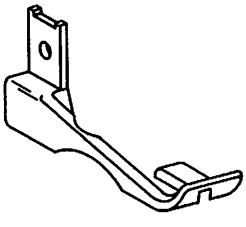

-701/01-733/01-17/24
-701/01-733/01-39/24

91-483 829-04 [4] [9/2]

-731/01-6/01

Unterklassen-Übersicht/Table of subclasses/Table des sous-classes/Tabla de subclases

91-042 819-93 [4] [14/2]

-17/61
-39/61

91-049 037-93 [4] [9/2]

-701/01-731/01-6/01
-731/01-6/01

91-049 057-93 [4] [14/2]

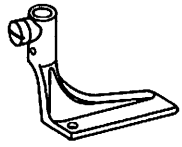

-17/71

91-049 252-91 [4] [9/2]

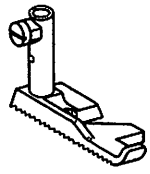

-701/01-733/01-17/01
-701/01-733/01-39/01

91-460 163-93 [4] [9/2]

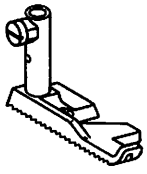

-701/01-733/01-17/24
-701/01-733/01-39/24

91-491 309-93 [4] [9/2]

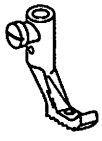

-731/01-6/01

91-040 455-23 [5]

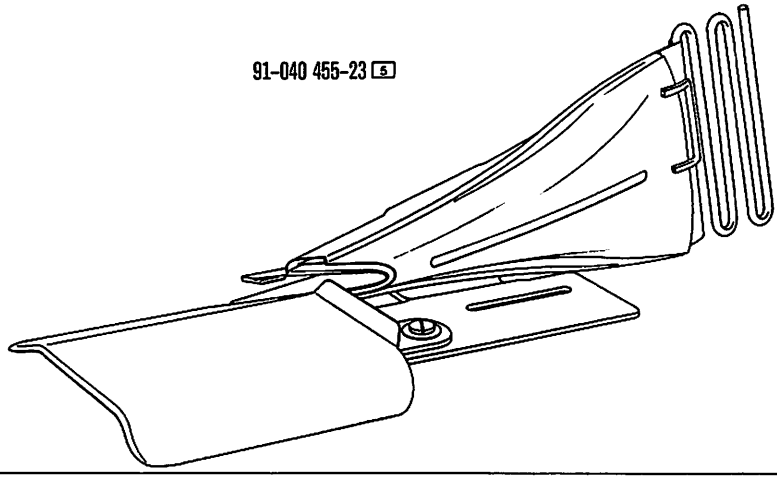

-39/61

91-044 243-93 [5]

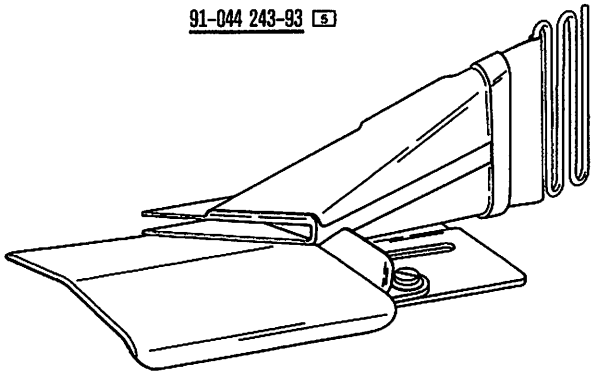

-17/61

Unterklassen-Übersicht/Table of subclasses/Table des sous-classes/Tabla de subclases

91-053 488-23 [5]

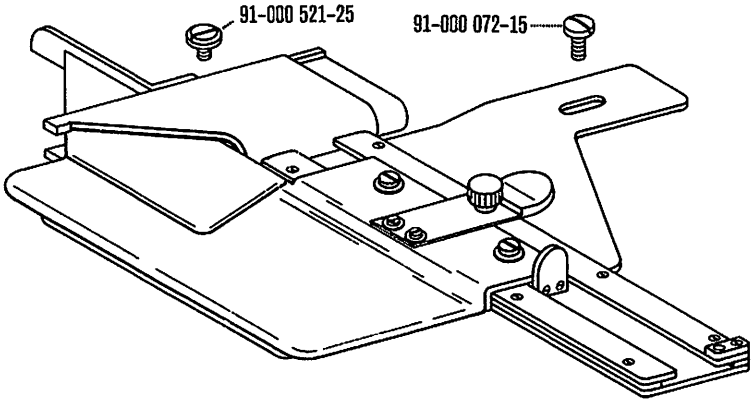

-17/71

91-053 831-24 [5]

-701/01-733/01-17/01
-701/01-733/01-17/24

91-490 238-24 [5]

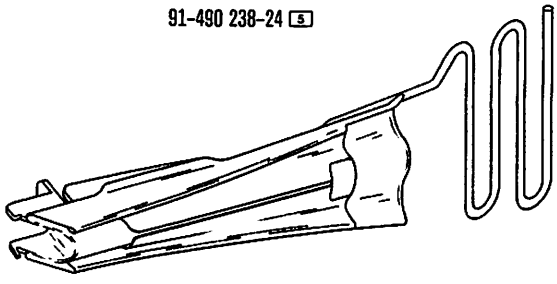

-701/01-733/01-39/01
-701/01-733/01-39/24

91-040 528-90

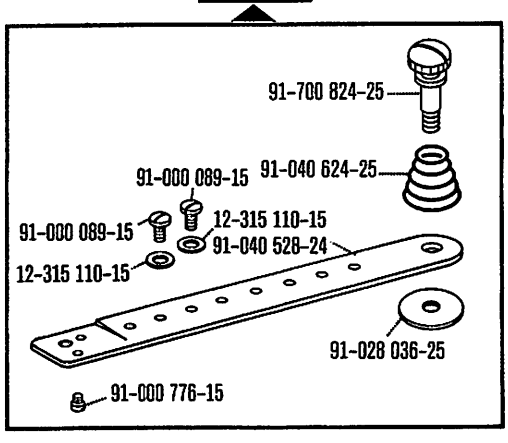

-17/61
-39/61

91-053 829-90

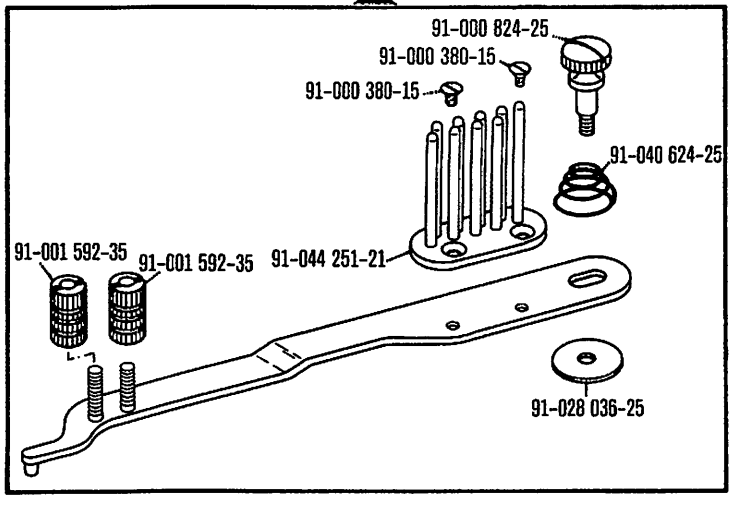

-701/01-733/01-17/01
-701/01-733/01-17/24
-701/01-733/01-39/01
-701/01-733/01-39/24

Unterklassen-Übersicht/Table of subclasses/Table des sous-classes/Tabla de subclases

91-488 954-23 [5]

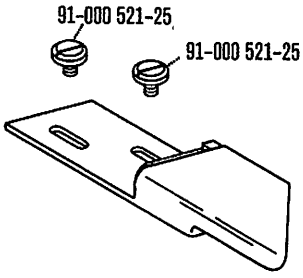

-17/71

91-043 111-25

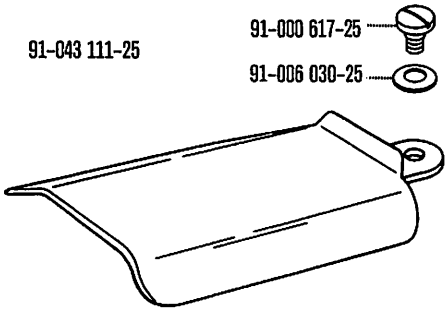

-17/61
-39/61

91-043 943-91

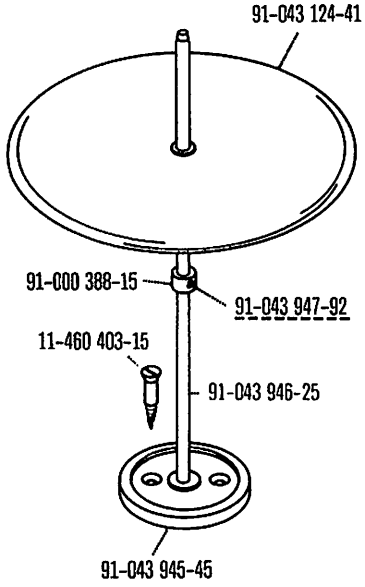

-17/61
-17/71

91-011 422-05

-731/01-6/01

91-019 737-04 [8/2]

-701/01-733/01-6/01
-731/01-6/01

91-103 512-05

-701/01-733/01-17/01
-701/01-733/01-17/24
-701/01-733/01-39/01
-701/01-733/01-39/24

91-108 001-91

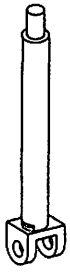

-731/01-6/01

91-108 003-91

-731/01-6/01

91-055 200-91

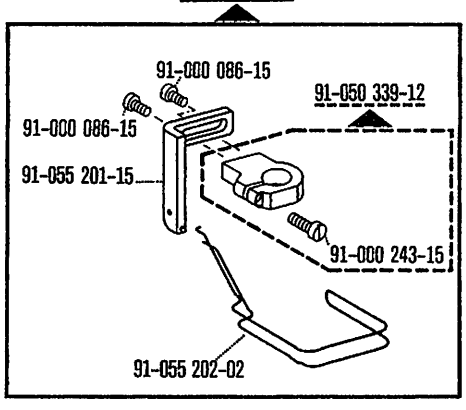

-701/01-733/01-17/01
-701/01-733/01-17/24
-701/01-733/01-39/01
-701/01-733/01-39/24

91-055 203-91

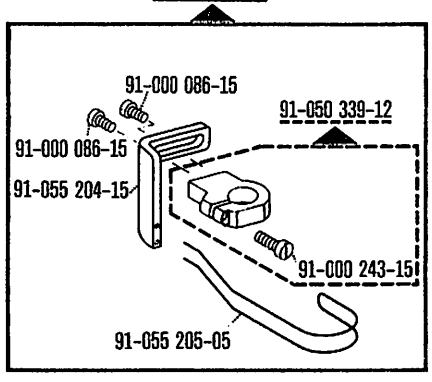

-17/61
-17/71
-39/61

Unterklassen-Übersicht/Table of subclasses/Table des sous-classes/Tabla de subclases

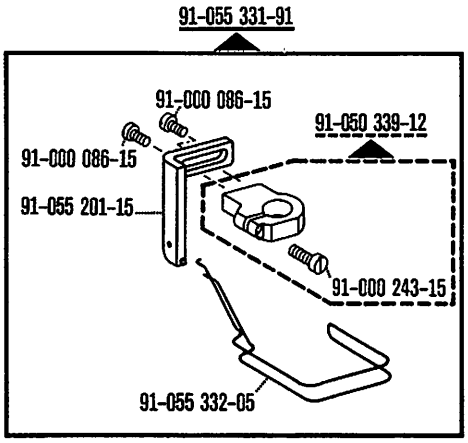

-731/01-6/01

Pfaff, D 6750 Kaiserslautern, Postfach 3020/3040, Telex: 045753

Verlag Technische Dokumentation Lahr GmbH & Co. KG

Gedruckt in der BRD / Printed in West Germany / Imprimé en R.F.A. / Impreso en la R.F.A.