1. FRAME & MISCELLANEOUS COVER COMPONENTS

頭部外装関係

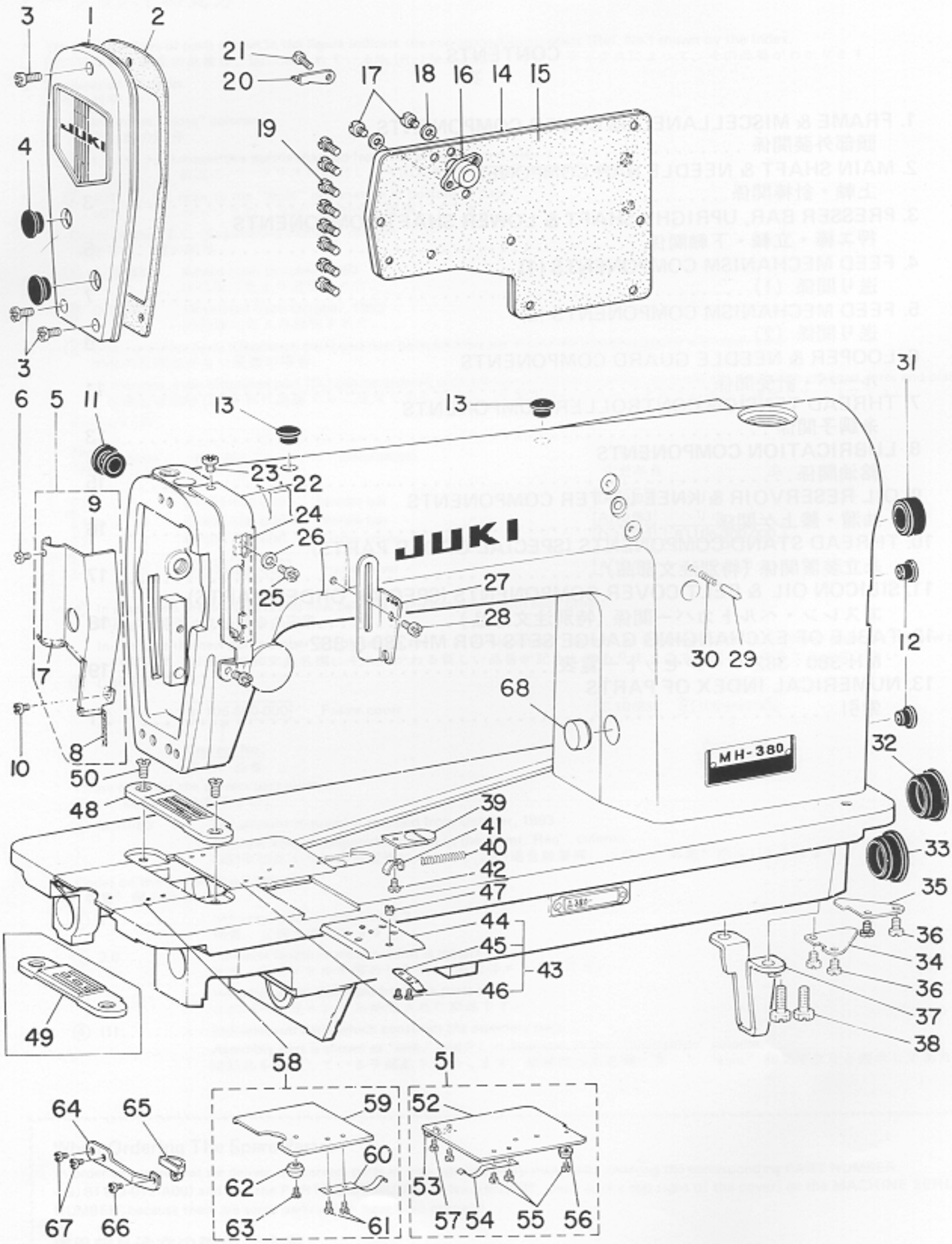

1. FRAME & MISCELLANEOUS COVER COMPONENTS 頭部外装関係

Ref. No.	Note 注記	Part No. 品番	Description	E.C. 変更年月	品名	Amt. Req. 数量
1		B1121-552-0A0	Face plate asm.		メンイタ クミ	1
2		B1122-552-000	Face plate gasket		メンイタ パッキン	1
3	○	SS-7111120-SP	Screw 11/64-40 L=10.5	D.11/83	SS-4111015-SP	—
	☆	SS-4111015-SP	Screw 11/64-40 L=10.0	A.11/83	ナベネジ 11/64-40 L=10	3
4		B1179-552-000	Rubber plug	D.12/79	TA-1250406-R0	—
		TA-1250406-R0	Rubber plug	A.12/79	アナ キャップ	2
5		B1130-481-0A0	Arm oil shield asm.		メンブ ユボーバン クミ	1
6		B1130-481-000-A	Arm oil shield		メンブ ユボーバン	(1)
7		B1131-481-000	Non-woven fabric		メンブ ユボーバン バイリーン	(1)
8		B1132-481-000	Oil wick		メンブ ユボーバン ユシン	(1)
9		SS-6080320-SP	Screw 1/8-44 L=2.5		ヒラネジ 1/8-44 L=2.5	1
10	☆	SS-7110510-SP	Screw 11/64-40 L=5.0	D.11/83	SS-4110515-SP	—
	☆	SS-4110515-SP	Screw 11/64-40 L=5.0	A.11/83	ナベネジ 11/64-40 L=5	1
11		B1164-012-000	Rubber plug	D.12/79	TA-1250705-R0	—
		TA-1250705-R0	Rubber plug	A.12/79	アナ キャップ	1
12		B1117-552-000	Rubber plug	D.12/79	TA-0800704-R0	—
	☆	TA-0800704-R0	Rubber plug	D.11/83	TA-0750704-R0	—
	☆	TA-0750704-R0	Rubber plug	A.11/83	アナ キャップ	2
13		B1187-552-000	Rubber plug	D.12/79	TA-1050504-R0	—
		TA-1050504-R0	Rubber plug	A.12/79	アナ キャップ	2
14		B1118-481-000	Side plate		マドイタ	1
15		B1119-481-000	Gasket		マドイタ パッキン	1
16		D3111-481-C00-A	Tension release shaft bushing		イトユルメ ジクウケ	1
17		SS-6090630-SP	Screw 9/64-40 L=6.0		ヒラネジ 9/64-40 L=6	2
18		B3534-012-000	Gasket		パッキン	2
19	○	SS-7111120-SP	Screw 11/64-40 L=10.5	D.11/83	SS-4110815-SP	—
	☆	SS-4110815-SP	Screw 11/64-40 L=8.0	A.11/83	ナベネジ 11/64-40 L=8	8
20		B3122-481-000	Frame thread guide		イトアンナイ	1
21	☆	SS-7110510-SP	Screw 11/64-40 L=5.0	D.11/83	SS-4110515-SP	—
	☆	SS-4110515-SP	Screw 11/64-40 L=5.0	A.11/83	ナベネジ 11/64-40 L=5	1
22		B1904-481-000	Thread take-up lever guard		テンビン カバー	1
23	☆	SS-7110510-SP	Screw 11/64-40 L=5.0	D.11/83	SS-4110515-SP	—
	☆	SS-4110515-SP	Screw 11/64-40 L=5.0	A.11/83	ナベネジ 11/64-40 L=5	2
24		B1903-481-000	Take-up thread tension lever		テンビン レバー	1
25	☆	SS-7110510-SP	Screw 11/64-40 L=5.0	D.11/83	SS-4110515-SP	—
	☆	SS-4110515-SP	Screw 11/64-40 L=5.0	A.11/83	ナベネジ 11/64-40 L=5	1
26		WP-0480856-SP	Washer 4.8 x 8.4 x 0.8		ヒラザガネ 4.8×8.4×0.8	1
27		B1905-380-000	Frame thread eyelet		チューカン イトアンナイ	1
28	☆	SS-7110510-SP	Screw 11/64-40 L=5.0	D.11/83	SS-4110515-SP	—
	☆	SS-4110515-SP	Screw 11/64-40 L=5.0	A.11/83	ナベネジ 11/64-40 L=5	1
29		B1147-555-000	Feed regulator stop pin		オクリ チョーセツ ピン	1
30		B1148-555-000	Spring		オクリ チョーセツ ピンバネ	1
31		B1189-415-000	Rubber plug	D.12/79	TA-2101002-R0	—
		TA-2101002-R0	Rubber plug	A.12/79	アナ キャップ	1
32		B1166-552-000-A	Rubber plug	D.12/79	TA-2351004-R0	—
		TA-2251004-R0	Rubber plug	A.12/79	アナ キャップ	2
33		B1166-552-000-A	Rubber plug	D.12/79	TA-2351004-R0	—
		TA-2351004-R0	Rubber plug	A.12/79	アナ キャップ	1
34		B1134-481-000	Bed oil shield		ベッド ユボーバン	1
35		B1135-481-000	Bed oil shield (B)		ベット ユボーバン B	1
36		SS-7110510-SP	Screw 11/64-40 L=5.0		マルヒラネジ 11/64-40 L=5	4
37		B1137-481-000	Bed support		ベット シジイタ	1
38		SS-9151440-SP	Bolt 15/64-28 L=14.0		6カクボルト 15/64-28 L=14	2
39		B1110-481-000-A	Cam cover latch		カムカバー オサエ	1
40		B1111-481-000	Spring		カムカバー オサエバネ	1
41		B1112-481-000-A	Spring suspension		カムカバー オサエ バネカケ	1
42		SS-6080320-SP	Screw 1/8-44 L=2.5		ヒラネジ 1/8-44 L=2.5	1
43		B1111-380-0A0	Attachment installing plate asm.		アタッチメント トリツケイタ クミ	1
44		B1111-380-000	Attachment installing plate		アタッチメント トリツケイタ	(1)
45		B1112-380-000	Spring		アタッチメント トリツケイタバネ	(1)
46		SS-6060220-SP	Screw 3/32-56 L=2.0		ヒラネジ 3/32-56 L=2	(2)
47		SS-3150310-SP	Screw 15/64-28 L=3.4		トメネジ 15/64-28 L=3.4	1
48	○01	B1103-380-F00	Throat plate (1/4)		ハリイタ 1/4	1
49	○02	B1103-382-000	Throat plate		ハリイタ	1
50		SS-2110920-TP	Screw 11/64-40 L=8.5		マルサラネジ 11/64-40 L=8.5	2
51		B1108-380-BA0	Cam cover asm.		カムカバー クミ	1
52		B1108-380-B00	Cam cover		カムカバー	(1)
53		B1108-481-000	Cam cover support		カムカバー ササエ	(1)
54		B1109-481-000	Spring		カムカバー バネ	(1)
55		SS-6060210-SP	Screw 3/32-56 L=1.9		ヒラネジ 3/32-56 L=1.9	(4)
56		B1107-481-000	Cam cover guide		カムカバー アンナイ	(1)
57		SS-6060340-SP	Screw 3/32-56 L=2.5		ヒラネジ 3/32-56 L=2.5	(1)
58		B1104-380-AA0	Bed slide asm.		スベリイタ クミ	1
59		B1104-380-A00	Bed slide		スベリイタ	(1)
60		B1109-481-000	Spring	D.7/77	B1115-380-000	—
		B1115-380-000	Spring	A.7/77	スベリイタ バネ	(1)
61		SS-6060210-SP	Screw 3/32-56 L=1.9		ヒラネジ 3/32-56 L=1.9	(2)
62		B1107-380-000	Bed slide guide		スベリイタ アンナイ	(1)
63	☆	SS-6060340-SP	Screw 3/32-56 L=2.5	M.3/84	ヒラネジ 3/32-56 L=2.5	(1)
64		B1105-380-000	Bed slide lock spring		スベリイタロックバネ	1
65		B1106-380-000	Latch		トッテ	1
66	☆	SS-6080410-SP	Screw 1/8-44 L=4.0	D.11/83	SS-4080415-SP	—
	☆	SS-4080415-SP	Screw 1/8-44 L=4.0	A.11/83	ナベネジ 1/8-44 L=4	1
67	☆	SS-7110510-SP	Screw 11/64-40 L=5.0	D.11/83	SS-4110515-SP	—
	☆	SS-4110515-SP	Screw 11/64-40 L=5.0	A.11/83	ナベネジ 11/64-40 L=5	2
68		TA-1750502-R0	Rubber plug	A.4/81	アナ キャップ	1

Note (注記) ○01 ..... For MH-380 MH-380用
○02 ..... For MH-382 MH-382用

2. MAIN SHAFT & NEEDLE BAR COMPONENTS

上軸・針棒関係

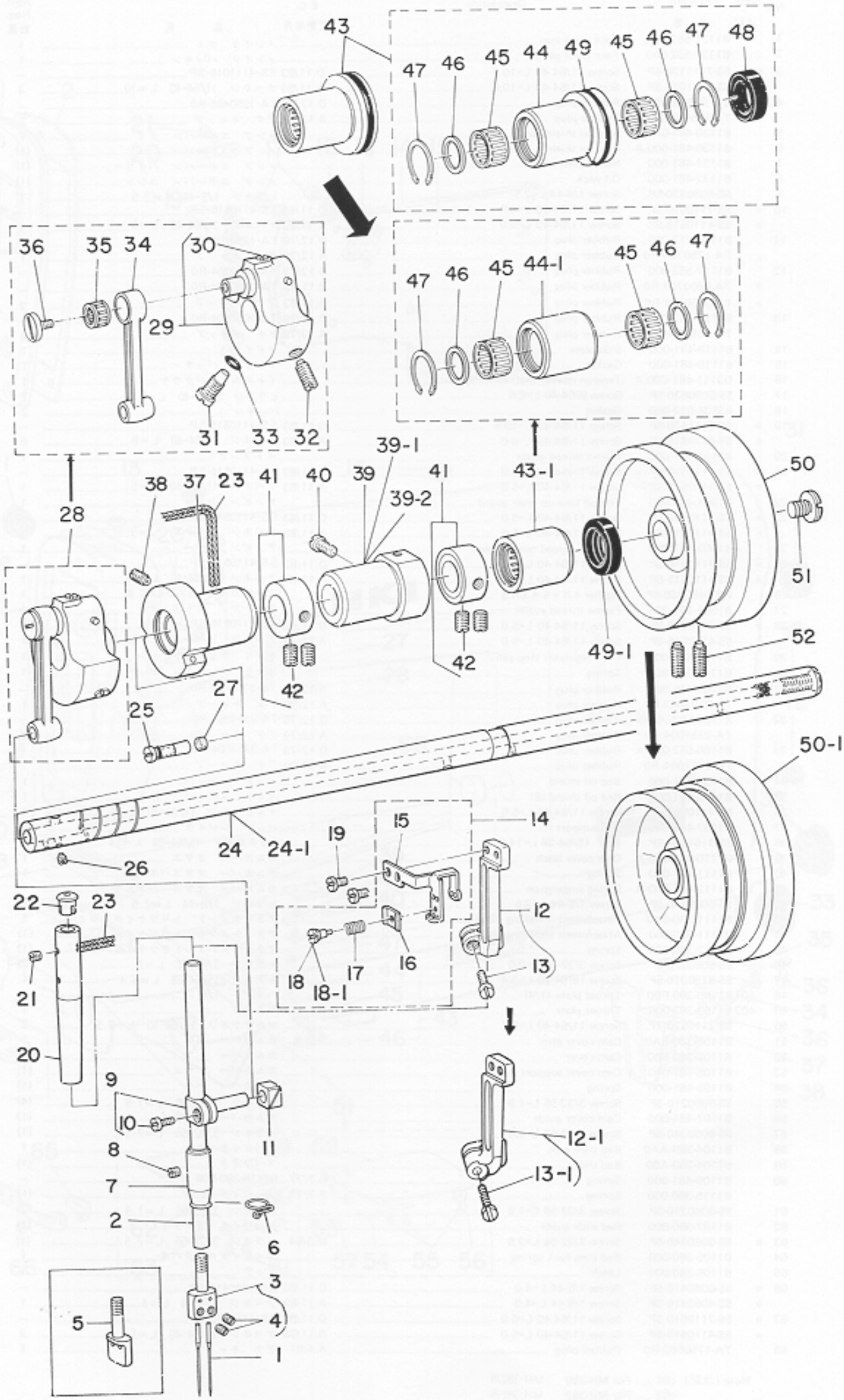

2. MAIN SHAFT & NEEDLE BAR COMPONENTS 上軸・針棒関係

Ref. No.	Note 注記	Part No. 品番	Description	E.C. 変更年月	品名	Amt. Req. 数量
1		MTV-7008 1400	Needle TV x 7 #14		ハリ TV×7 #14	2
2		B1401-380-000	Needle bar		ハリボー	1
3	◇01	B1406-019-FA0	Needle clamp 1/4 asm.		ハリドメ 1/4 クミ	1
4	◇01	SS-8110310-SP	Screw 11/64-40 L=2.8		トメネジ 11/64 40 L=2.8	(2)
5	◇02	D1406-038-BA0	Needle clamp 1/8 asm.	C.6/78	B1406-038-BA0	1
6		B1419-380-000	Needle bar thread guide		ハリボーイトアンナイ	1
7		B1403-380-000	Needle bar lower bushing		ハリボー シタメタル	1
8		SS-8150310-SP	Screw 15/64-28 L=3.4	D.11/78	トメネジ 15/64 28 L=3.4	—
9		B1411-481-0A0	Needle bar connection asm.		ハリボーダキ クミ	1
10		SS-6090670-TP	Screw 9/64-40 L=6.0		ヒラネジ 9/64 40 L=6	(1)
11		B1414-232-000	Crank slide block		カクゴマ	1
12	☆	B1902-481-0A0-A	Thread take-up lever	D.12/83	テンビンウデ クミ	—
12-1	☆	B1902-481-0A0-B	Thread take-up lever	A.12/83	テンビンウデ クミ	1
13	☆	SS-6091210-TP	Screw 9/64-40 L=12.0	D.12/83	ヒラネジ 9/64 40 L=12	—
13-1	☆	SS-7091810-SP	Screw 9/64-40 L=17.5	A.12/83	マルヒラネジ 9/64 40 L=17.5	(1)
14		B1901-380-0A0	Thread take-up asm.	C.7/77	B1901-481-CB0	1
15		B1901-481-000-A	Thread take-up		テンビン	(1)
16		B1908-481-000-A	Tension plate	C.7/77	B1908-481-000	(1)
17		D1910-481-C00	Tension spring		テンビン イトチョーシバネ	(1)
18		B1909-481-000	Tension post	D.11/82	テンビン イトチョーシイタジク	—
18-1		B1909-481-000-A	Tension post	A.11/82	テンビン イトチョーシイタジク	(1)
19		SS-6090670-TP	Screw 9/62-40 L=6.0		ヒラネジ 9/64 40 L=6	2
20		B1402-552-000-A	Needle bar bushing, upper		ハリボー ウワメタル	1
21		SS-8150310-SP	Screw 15/64-28 L=3.4		トメネジ 15/64 28 L=3.4	1
22		B1405-012-000	Rubber plug		キャップ	1
23		CO-2020000-00	Oil wick	D.8/82	ユシン	—
24	☆	B1201-481-000	Main shaft	D.5/85	ウワジク	—
24-1	☆	B1201-481-000-A	Main shaft	A.5/85	ウワジク	1
25		B1213-552-0A0	Oil amount adjusting pin asm.	D.2/80	クランク ユリョーチョーセツピン クミ	—
		B1213-552-0A0-A	Oil amount adjusting pin asm.	A.2/80	クランク ユリョーチョーセツピン クミ	1
26		B1224-552-000	Screw	D.2/80	クランク ユリョーチョーセツピン トメネジ	—
27		B1226-552-000	Roller felt		クランク ユリョーセーゲン フェルト	1
28		B1206-481-0A0	Counterweight asm.		ツリアイオモリ クミ	1
29		B1206-481-0B0	Counterweight asm.		ツリアイオモリ クミ	(1)
30		SS-8150710-SP	Screw 15/64-28 L=7.0		トメネジ 15/64 28 L=7	(1)
31		SS-7681650-TP	Screw 9/32-28 L=16.0		マルヒラネジ 9/32 28 L=16	(1)
32		SS-8681950-SP	Screw 9/32-28 L=19.0		トメネジ 9/32 28 L=19	(1)
33		RO-0442401-00	Rubber ring		Oリング	(1)
34		B1408-481-000	Needle bar crank rod		ハリボー クランクロッド	(1)
35		B1905-541-B00	Needle bushing		テンビン ニードル ジクウケ B	(1)
36		B1903-552-000	End screw left		ヒダリネジ	(1)
37		B1202-481-000	Main shaft bushing, front		ウワジク マエメタル	1
38	☆	SS-8151150-SP	Screw 15/64-28 L=10.5	M.11/83	トメネジ 15/64-28 L=10.5	1
39		B1203-481-000	Main shaft bushing, intermediate	D.1/80	ウワジク ナカメタル	—
39-1		B1203-481-000-A	Main shaft bushing, intermediate	D.7/83	ウワジク ナカメタル	—
39-2		B1203-481-B00	Main shaft bushing, intermediate	A.7/83	ウワジク ナカメタル	1
40		SS-7151120-SP	Screw 15/64-28 L=11.0		マルヒラネジ 15/64-28 L=11	1
41		CS-14712E-SH	Thrust collar asm.		スラストウケ D=14.72 W=12 クミ	2
42		SS-8660810-TP	Screw 1/4-40 L=8.0		トメネジ 1/4 40 L=8	(4)
43		D1204-555-BA0	Main shaft bushing, rear asm.	D.4/81	ウワジク ウシロメタル クミ	—
43-1		D1204-555-DA0	Main shaft bushing, rear asm.	A.4/81	ウワジク ウシロメタル クミ	1
44		D1204-555-B00	Main shaft bushing, rear	D.4/81	ウワジク ウシロメタル	—
44-1		D1204-555-D00	Main shaft bushing, rear	A.4/81	ウワジク ウシロメタル	(1)
45		D1230-555-B00	Needle bearing		ニードル ベアリング	(2)
46		D1231-555-B00	Washer		スラスト ザガネ	(2)
47		D1232-555-B00	Snap ring		ニードル トメワ	(2)
48		B1208-552-000-A	Oil seal	D.4/81	ウワジク ウシロメタル オイルシール	—
49		RO-2943101-00	Rubber ring	D.4/81	Oリング	—
49-1		D1208-555-D00	Oil seal	A.4/81	ウワジク ウシロメタル オイルシール	1
50	☆	B1217-555-000	Hand wheel	D.5/85	ハズミグルマ	—
50-1	☆	B1217-490-000	Hand wheel	A.5/85	ハズミグルマ	1
51		B1233-012-000	End screw	D.4/79	SS-7701010-SP	—
		SS-7701010-SP	Screw 5/16-24 L=10	A.4/79	マルヒラネジ 5/16-24 L=10	1
52		SS-8151550-SP	Screw 15/64-28 L=15.0		トメネジ 15/64-28 L=15	2

Note (注記) ◇01 ..... For MH-380 MH-380用
◇02 ..... For MH-382 MH-382用

3. PRESSER BAR, UPRIGHT SHAFT & LOWER SHAFT COMPONENTS 押工棒・立軸・下軸関係

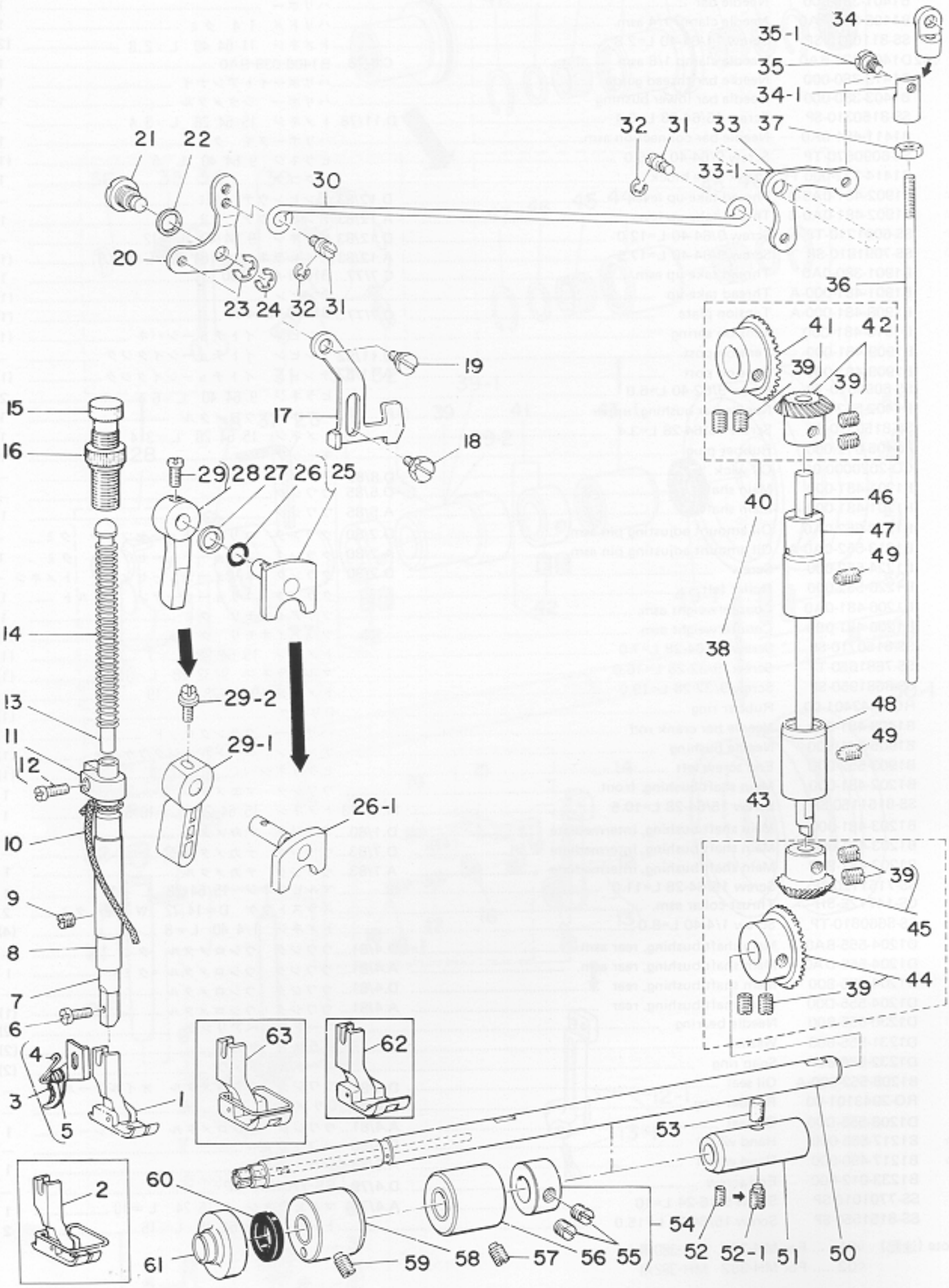

3. PRESSER BAR, UPRIGHT SHAFT & LOWER SHAFT COMPONENTS 押エ棒・立軸・下軸関係

Ref. No.	Note 注記	Part No. 品番	Description	E.C. 変更年月	品名	Amt. Req. 数量
1	◇01	B1509-038-FA0	Presser foot asm. (1/4)		オサエ 1/4 クミ	1
2	◇03	B1509-038-FB0	Presser foot asm. (1/4) (WITH FINGER GUARD)		オサエ 1/4 (ハリカバーツキ) クミ	1
3		B1528-380-0A0	Thread knife asm.		イトキリバ クミ	1
4		B1529-380-000	Thread knife guide		イトキリバ ガイド	(1)
5		SS-5060310-SP	Screw 3/32-56 L=2.8		トラスネジ 3/32-56 L=2.8	(1)
6		SS-7091110-TP	Screw 9/64-40 L=10.5		マルヒラネジ 9/64-40 L=10.5	1
7		B1501-380-000	Presser bar		オサエボー	1
8		B1502-541-000	Presser bar bushing, lower		オサエボー シタメタル	1
9		SS-8150310-SP	Screw 15/64-28 L=3.4	D.11/78	トメネジ 15/64-28 L=3.4	—
10		CQ-2020000-00	Oil wick		ユシン	0.2
11		B1507-481-0A0	Presser bar guide bracket asm.		オサエボーダキ クミ	1
12		SS-7111110-TP	Screw 11/64-40 L=10.5		マルヒラネジ 11/64-40 L=10.5	(1)
13		B1510-227-000	Presser bar guide bar		オサエ アンナイボー	1
14		B1505-227-000-A	Presser spring		オサエ チョーセツバネ	1
15		B1509-227-000	Presser spring regulator		オサエ チョーセツネジ	1
16		NS-2820850-SA	Nut	D.7/79	B1511-555-000	—
		B1511-555-000	Nut	A.7/79	オサエ チョーセツネジ ナット	1
17		B1515-552-000	Lifting lever		ヒキアゲ イタ	1
18		SD-0630275-SP	Hinge screw D=6.35 H=2.7		ダンネジ D=6.35 H=2.7	1
19		SD-0630301-SP	Hinge screw D=6.35 H=3.0		ダンネジ D=6.35 H=3	1
20		B1516-552-000	Lifting link for lifting lever		ヒキアゲ イタ リンク	1
21		B1517-552-000	Hinge pin		ヒキアゲ リンクジク	1
22		B3431-581-000	Lifting lever gasket		パッキン	1
23		B1523-226-000	Snap ring (B)		トメワ B	1
24		RE-0600000-K0	Snap ring 6.0		Eガタ トメワ 6	1
25	☆	B1518-481-0B0	Presser lifting cam asm.	D.8/85	オサエアゲ カム クミ	—
26		RO-0371801-00	Rubber ring		Oリング	(1)
26-1	☆	B1518-555-0A0	Presser lifting cam asm.	A.8/85	オサエアゲ カム クミ	1
27		WP-0740516-SP	Washer 7.4 x 11.8 x 0.5	A.12/78	ヒラザガネ 7.4×11.8×0.5	1
28	☆	B1520-552-0A0	Hand lifter	D.8/85	オサエアゲ レバー クミ	—
29	☆	SS-7120910-SP	Screw 3/16-28 L=9.0	D.8/85	マルヒラネジ 3/16-28 L=9	—
29-1	☆	B1520-552-000-A	Hand lifter	A.8/85	オサエアゲレバー	1
29-2	☆	B1521-555-000	Hand lifter screw	A.8/85	オサエアゲレバー トメネジ	1
30		B3412-415-000	Lifting lever connecting rod		ヒザアゲ ヨコボー	1
31		B3416-552-000	Connecting rod hinge screw		ヒザアゲ ヨコボー ダンネジ	2
32		RE-0500000-K0	Snap ring 5.0		Eガタ トメワ 5	2
33		B3414-415-000	Lifting lever link right	D.4/79	ヒザアゲ リンクウデ	—
33-1		B3414-415-000-A	Lifting lever link right	A.4/79	ヒザアゲ リンクウデ	1
34		B3416-415-000	Swivel	D.4/79	ツリボー ダルマ	—
34-1		B3416-415-000-A	Swivel	A.4/79	ツリボー ダルマ	1
35		SD-0600401-SD	Hinge screw D=6.00 H=4.0	D.4/79	ダンネジ D=6 H=4	—
35-1		SD-0600322-SD	Hinge screw D=6.00 H=3.2	A.4/79	ダンネジ D=6 H=3.2	1
36		B3415-481-000	Lifting lever connecting rod, vertical		ヒザアゲ レンケツボー	1
37		NS-6620310-SP	Nut 3/16-32		6カクナット 3/16-32	1
38		B1308-481-0C0	Gear & pinion asm.		シタハグルマ クミ	1
39		SS-8660810-TP	Screw 1/4-40 L=8.0		トメネジ 1/4-40 L=8	(8)
40		B1306-155-0B0	Gear & pinion asm., upper		ウワカサハグルマ クミ	(1)
41		B1305-012-0A0	Gear asm.		ウワカサハグルマ ダイ クミ	(1)
42		B1306-155-0A0	Pinion asm.		ウワカサハグルマ ショー クミ	(1)
43		B1308-481-0B0	Gear & pinion asm., lower		カサハグルマ クミ	(1)
44		B1308-481-0A0	Gear asm.		シタ ハグルマ ダイ クミ	(1)
45		B1306-155-0A0	Pinion asm.		ウワカサハグルマ ショー クミ	(1)
46		B1301-481-000	Upright shaft		タテジク	1
47		B1302-552-B00	Bushing, upper		タテジク ウワメタル	1
48		B1303-481-000	Bushing, lower	D.1/83	B1303-552-B00	—
		B1303-552-B00	Bushing, lower	A.1/83	タテジク シタメタル	1
49		SS-8151150-SP	Screw 15/64-28 L=10.5		トメネジ 15/64-28 L=10.5	2
50		B1801-380-0A0	Lower shaft asm.		シタジク クミ	1
51		B1804-481-000	Bushing, rear	D.1/83	B1607-352-000	—
		B1607-352-000	Bushing, rear	A.1/83	ウシロメタル	1
52		SS-8110750-SP	Screw 11/64-40 L=6.5	D.10/76	トメネジ 11/64-40 L=6.5	—
52-1		SS-8151150-SP	Screw 15/64-28 L=10.5	A.10/76	トメネジ 15/64-28 L=10.5	1
53		B1432-027-000	Felt		ハリボー ヨードーダイ フェルト	1
54		CS-111121A-SH	Thrust collar asm.		スラストウケ D=11.11 W=12 クミ	1
55		SS-8660810-TP	Screw 1/4-40 L=8.0		トメネジ 1/4-40 L=8	(2)
56		B1803-481-000	Bushing, intermediate		シタジク ナカメタル	1
57		SS-8151150-SP	Screw 15/64-28 L=10.5		トメネジ 15/64-28 L=10.5	1
58		B1802-481-000	Bushing, front		シタジク マエメタル	1
59		SS-8151150-SP	Screw 15/64-28 L=10.5		トメネジ 15/64-28 L=10.5	1
60		B1813-481-000	Oil seal		シタジク マエメタル オイルシール	1
61		B2226-481-000	Looper thread guard bushing		シタイト ホゴボス	1
62	◇02	B1524-382-0A0	Presser foot asm.		オサエ クミ	1
63	◇04	B1524-382-0B0	Presser foot asm.		オサエ クミ	1

Note (注記)
- ◇01 ..... For MH-380 — MH-380用
- ◇02 ..... For MH-382 — MH-382用
- ◇03 ..... Special order part for MH-380 — 特別注文部品 (MH-380用)
- ◇04 ..... Special order part for MH-382 — 特別注文部品 (MH-382用)

4. FEED MECHANISM COMPONENTS (1)

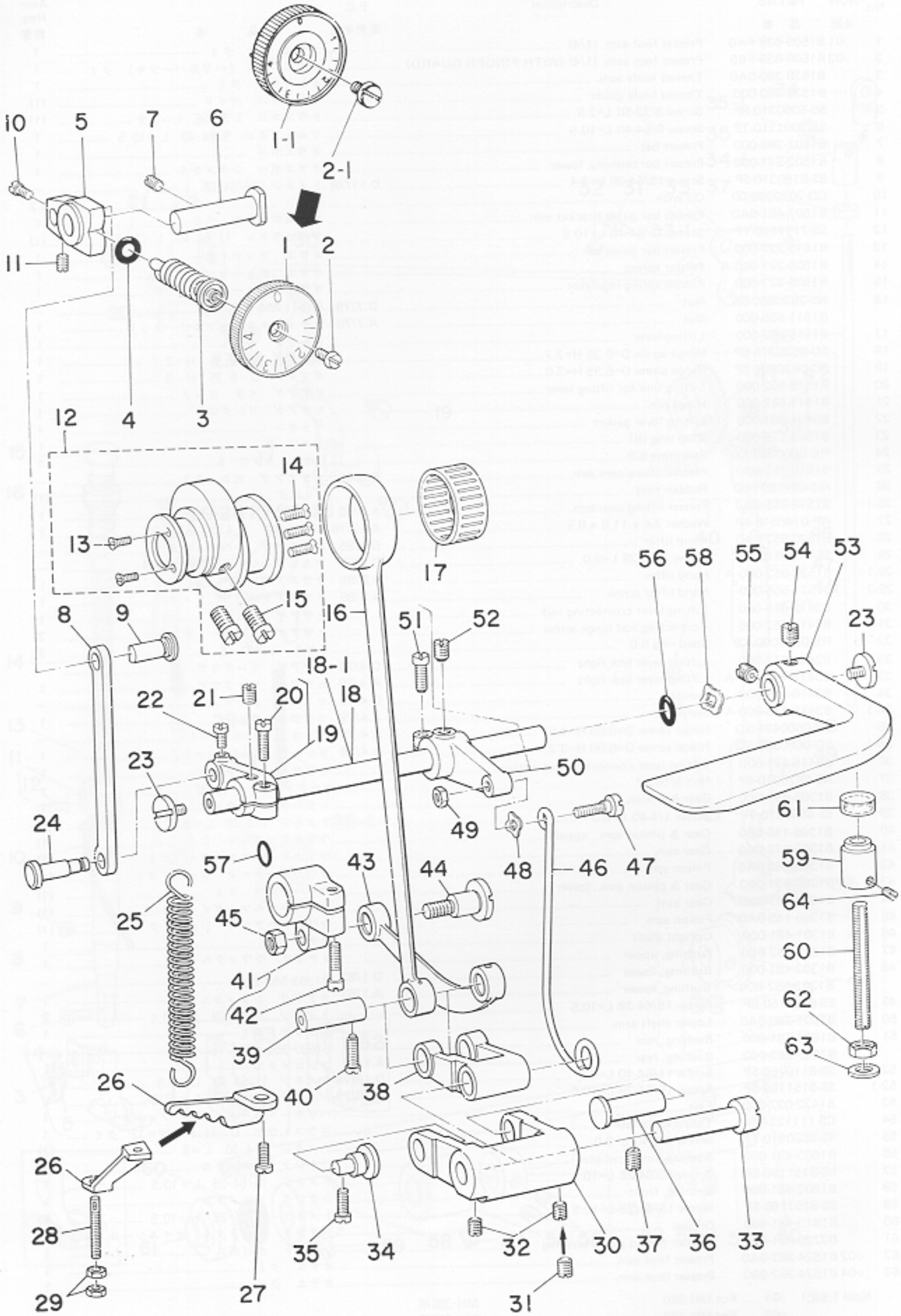

4. FEED MECHANISM COMPONENTS (1)

送り関係（1）

Ref. No.	Note 注記	Part No. 品番	Description	E.C. 変更年月	品名	Amt. Req. 数量
1		B1623-555-0A0-A	Stitch dial asm.	D.6/82	B1623-555-000-A	—
1-1		B1623-555-000-A	Stitch dial	A.6/82	メモリイタ	1
2		SS-6121050-SP	Screw 3/16-28 L=9.5	D.6/82	SS-6120930-SP	—
2-1		SS-6120930-SP	Screw 3/16-28 L=9	A.6/82	ヒラネジ 3/16-28 L=9	1
3		B1634-555-000-B	Stitch length regulating screw		オクリ チョーセツネジ	1
4		RO-0742401-00	Rubber ring		Oリング	1
5		B1620-481-000	Stitch length regulator		オクリチョーセツダイ	1
6		B1622-555-000	Feed regulator hinge pin		オクリ チョーセツダイ トメジク	1
7		SS-8151150-SP	Screw 15/64-28 L=10.5	D.11/79	SS-8150710-SP	—
		SS-8150710-SP	Screw 15/64-28 L=7	A.11/79	トメネジ 15/64-28 L=7	1
8		B1625-555-000	Feed regulator connecting rod		オクリ チョーセツキ ロッド	1
9		B1626-555-000	Feed regulator connecting rod pin		オクリ チョーセツキ ロッドピン	1
10		SS-7110710-SP	Screw 11/64-40 L=7.0		マルヒラネジ 11/64-40 L=7	1
11		SS-8110510-SP	Screw 11/64-40 L=5.0		トメネジ 11/64-40 L=5	1
12		B1610-380-0A0	Feed eccentric cam asm.		オクリ ヘンシンカム クミ	1
13		SS-2090710-SP	Screw 9/64-40 L=7.0		マルサラネジ 9/64-40 L=7	(2)
14		SS-2110930-SP	Screw 11/64-40 L=8.7		マルサラネジ 11/64-40 L=8.7	(3)
15		SS-6661110-SP	Screw 1/4-40 L=11.0		ヒラネジ 1/4-40 L=11	(2)
16		B1612-161-000	Feed rocker shaft connecting rod		スイヘイ オクリロッド	1
17	○05	B1636-581-B00	Needle bearing		ニードル ベアリング B	1
18		B1621-555-000	Reverse feed control lever shaft	D.4/81	オクリ チョーセツ レバージク	—
18-1		B1621-555-000-A	Reverse feed control lever shaft	A.4/81	オクリ チョーセツ レバージク	1
19		B1627-555-0A0	Crank asm.		ヒッパリバネカケ チョーセツキウデ クミ	1
20		SS-6121210-SP	Screw 3/16-28 L=12.0		ヒラネジ 3/16-28 L=12	(1)
21		SS-8150710-SP	Screw 15/64-28 L=7.0		トメネジ 15/64-28 L=7	1
22		SS-7110910-SP	Screw 11/64-40 L=8.5		マルヒラネジ 11/64-40 L=8.5	1
23		SS-7620750-SP	Screw 3/16-32 L=6.5		マルヒラネジ 3/16-32 L=6.5	2
24		B1628-555-000	Tension spring suspension stud		ヒッパリ バネカケ ジク	1
25		B1646-555-000	Tension spring		ヒッパリ バネ	1
26		B1632-555-000	Tension spring suspension bracket	D.10/82	B1636-555-000	—
		B1636-555-000	Tension spring suspension bracket	A.10/82	ヒッパリ バネカケ	1
27		SS-7111120-SP	Screw 11/64-40 L=10.5		マルヒラネジ 11/64-40 L=10.5	1
28		B1649-161-000	Tension spring adjusting screw	D.10/82	ヒッパリバネ チョーセツネジ	—
29		NS-6110420-SP	Nut 11/64-40	D.10/82	6カクナット 11/64-40	—
30		B1617-555-000	Feed driving rocker		オクリ チョーセツリンク	1
31		SS-8150710-SP	Screw 15/64-28 L=7.0	D.8/79	トメネジ 15/64-28 L=7	—
32		SS-8620610-SP	Screw 3/16-32 L=6.0	M.8/79	トメネジ 3/16-32 L=6	2
33		B1615-555-000	Hinge pin		オクリ チョーセツ フタマタリンク ピン	1
34		B1619-555-000	Hinge stud		オクリ チョーセツリンク ササエピン	1
35		SS-7111120-SP	Screw 11/64-40 L=10.5		マルヒラネジ 11/64-40 L=10.5	1
36		B1618-161-000	Hinge pin		オクリ チョーセツ リンクピン	1
37		SS-8150710-SP	Screw 15/64-28 L=7.0		トメネジ 15/64-28 L=7	1
38		B1614-555-000	Feed driving rocker arm		オクリ チョーセツ フタマタリンク	1
39		B1633-555-000	Feed driving rocker arm connecting pin		スイヘイオクリ ロッドピン	1
40		SS-7111260-SP	Screw 11/64-40 L=12.0		マルヒラネジ 11/64-40 L=12	1
41		B1608-161-0A0	Feed rocker shaft crank asm.		スイヘイ オクリウデ クミ	1
42		SS-6121610-TP	Screw 3/16-28 L=15.5		ヒラネジ 3/16-28 L=15.5	(1)
43		B1606-481-000	Connecting rod		スイヘイ オクリ レンケツカン	1
44		SD-1020701-SP	Hinge screw D=10.20 H=7.0		ダンネジ D=10 H=7	1
45		NS-6680330-SP	Nut 9/32-28	D.7/79	NS-6680320-SP	—
		NS-6680320-SP	Nut 9/32-28	A.7/79	6カクナット 9/32-28	1
46		B1630-450-000	Feed driving rocker arm connecting rod		オクリ チョーセツ ロッド	1
47		SD-0500401-SP	Hinge screw D=5.00 H=4.00		ダンネジ D=5 H=4	1
48		WZ-0541510-KP	Waved washer 5.4 x 9.0 x 0.3		ナミガタザガネ 5.4×9.0×0.3	1
49		NS-6120310-SP	Nut 3/16-28		6カクナット 3/16-28	1
50		B1629-555-0A0	Control lever crank rear asm.		オクリ レバージク クミ	1
51		SS-6121210-SP	Screw 3/16-28 L=12.0		ヒラネジ 3/16-28 L=12	(1)
52		SS-8150710-SP	Screw 15/64-28 L=7.0		トメネジ 15/64-28 L=7	1
53		B1624-380-000	Reverse feed control lever		オクリレバー	1
54	☆	SS-8660970-TP	Screw 1/4-40 L=8.5	D.2/85	SS-8661040-TP	—
	☆	SS-8661040-TP	Screw 1/4-40 L=10.0	A.2/85	トメネジ 1/4-40 L=10	1
54		SS-8660970-TP	Screw 1/4-40 L=8.5		トメネジ 1/4-40 L=8.5	1
55		SS-8660810-TP	Screw 1/4-40 L=8.0		トメネジ 1/4-40 L=8	1
56		RO-0691801-00	Rubber ring, large		Oリング	1
57		RO-0611801-00	Rubber ring, small		Oリング	1
58		WZ-1052010-KP	Waved washer 10.5 x 14.5 x 0.3		ナミガタザガネ 10.5×14.5×0.3	1
59		B1660-380-000	Lever stopper		レバー ストッパー	1
60		B1661-481-000	Screw		レバー ストッパー バネ	1
61		B1662-481-000	Rubber cushion		レバー ストッパー ゴム	1
62		NS-6150430-SP	Nut 15/64-28		6カクナット 15/64-28	1
63		WP-0621016-SD	Washer 6.2 x 13.0 x 1.0		ヒラザガネ 6.2×13.0×1	1
64		SS-8090540-SP	Screw 9/64-40 L=5.0		トメネジ 9/64-40 L=5	1

Note（注記）○05 ..... Selective part 選択部品

5. FEED MECHANISM COMPONENTS (2)

送り関係（2）

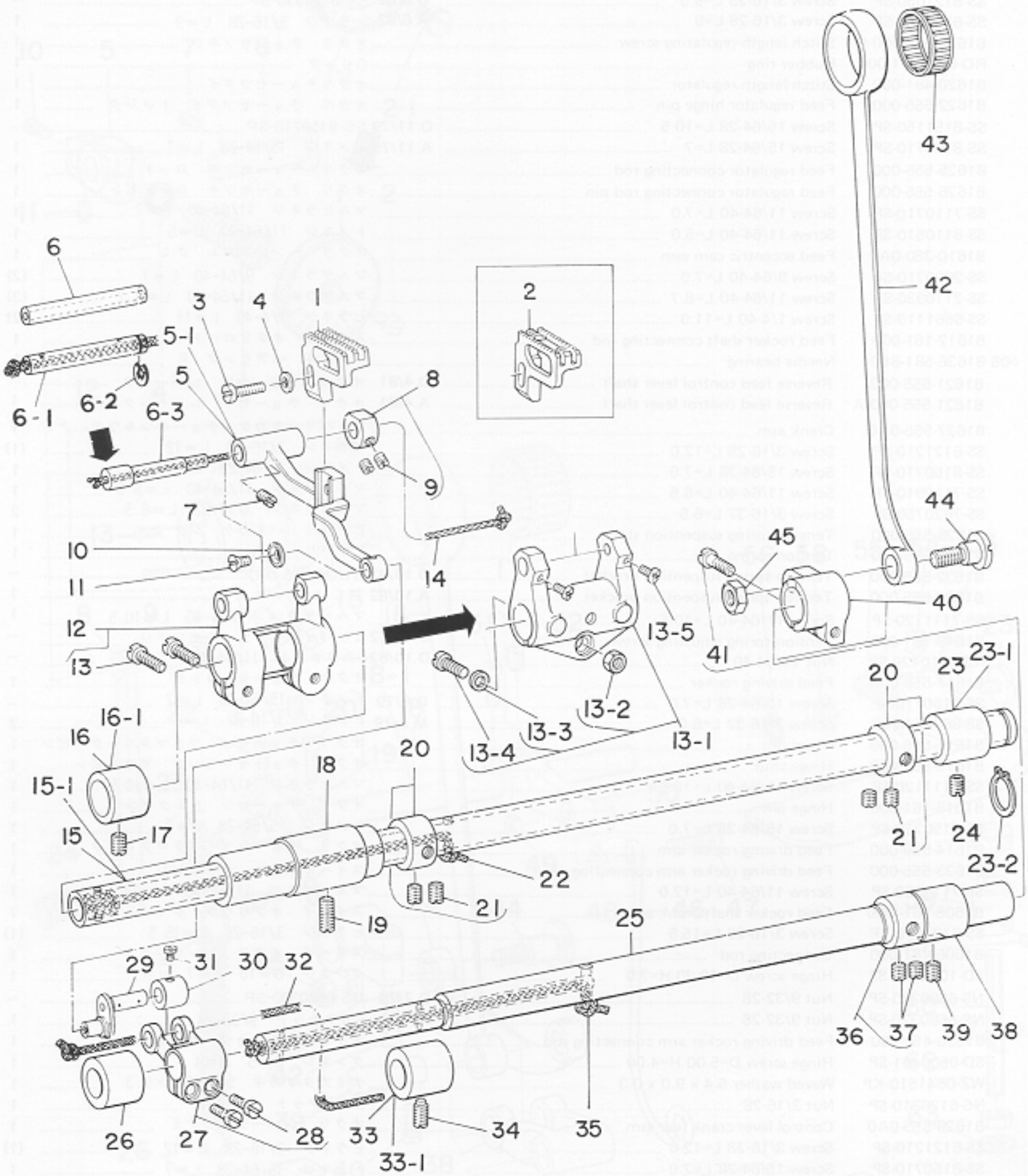

5. FEED MECHANISM COMPONENTS (2)

送り関係（2）

Ref. No.	Note 注記	Part No. 品番	Description	E.C. 変更年月	品名	Amt. Req. 数量
1	01	B1613-380-F00	Feed dog 1/4		オクリバ 1/4	1
2	02	B1613-382-000	Feed dog		オクリバ（タテ2ホン）	1
3		SS-7111410-TP	Screw 11/64-40 L=14.0		マルヒラネジ 11/64-40 L=14	1
4		WP-0480856-SP	Washer 4.8 x 8.4 x 0.8		ヒラザガネ 4.8×8.4×0.8	1
5		B1602-481-000	Feed bar	D.9/83	オクリダイ	—
5-1		B1602-481-000-A	Feed bar	A.9/83	オクリダイ	1
6		B1604-012-000	Feed bar shaft	D.3/80	オクリダイ ジク	—
6-1		B1604-012-000-A	Feed bar shaft	D.9/83	オクリダイ ジク	—
6-2		RE-0500711-KP	Snap ring	D.9/83	Eガタ トメワ	—
6-3		B1604-486-000	Feed bar shaft	A.9/83	オクリダイ ジク	1
7		SS-8620610-SP	Screw 3/16-32 L=6.0	D.9/83	トメネジ 3/16-32 L=6	—
8		CS-0640860-SH	Thrust collar asm.	D.3/80	スラストウケ D=6.35 W=8 クミ	—
9		SS-8110510-SP	Screw 11/64-40 L=5.0	D.3/80	トメネジ 11/64-40 L=5	—
10		B1715-481-000	Counter-sunk washer		ピンサラ ザガネ	1
11		SS-1080510-SP	Screw 1/8-44 L=5.0		サラネジ 1/8-44 L=5	1
12		B1603-481-0A0	Feed rocker	D.9/83	オクリダイ ウデ クミ	—
13		SS-7111310-TP	Screw 11/64-40 L=12.8	D.9/83	マルヒラネジ 11/64-40 L=12.8	—
13-1		B1603-486-0A0	Feed rocker asm.	A.9/83	オクリダイ ウデ クミ	1
13-2		NS-6120310-SP	Nut 3/16-28	A.9/83	ロッカクナット 3/16-28	(1)
13-3		WP-0480856-SP	Washer 4.8 x 8.4 x 0.8	A.9/83	ヒラザガネ 4.8×8.4×0.8	(1)
13-4		SS-6121610-SP	Screw 3/16-28 L=15.5	A.9/83	ヒラネジ 3/16-28 L=15.5	(1)
13-5		SS-6090810-SP	Screw 9/64-40 L=7.5	A.9/83	ヒラネジ 9/64-40 L=7.5	2
14		CQ-2020000-00	Oil wick	D.8/83	CO-3030000-00	—
		CQ-3030000-00	Oil wick	A.8/83	ユシン	0.3
15		B1601-481-000-A	Feed rocker shaft	D.9/83	スイヘイ オクリジク	—
15-1		B1601-555-000	Feed rocker shaft	A.9/83	スイヘイ オクリジク	1
16		B1604-155-000	Feed rocker shaft bushing, front	D.9/83	オクリジク マエメタル	—
16-1		B1605-555-000	Feed rocker shaft bushing, front	A.9/83	オクリジク マエメタル	1
17		SS-8150710-SP	Screw 15/64-28 L=7.0	D.9/83	トメネジ 15/64-28 L=7	—
18		B1605-481-000	Feed rocker shaft bushing, intermediate	D.9/83	スイヘイ オクリジク ナカメタル	—
19		SS-8150710-SP	Screw 15/64-28 L=7.0	D.9/83	トメネジ 15/64-28 L=7	—
20		CS-147121A-SH	Thrust collar asm. D=14.72 W=12	M.9/83	スラストウケ D=14.72 W=12 クミ	1
21		SS-8660610-TP	Screw 1/4-40 L=6.0	M.9/83	トメネジ 1/4-40 L=6	(2)
22		CQ-3030000-00	Oil wick	M.9/83	ユシン	0.3
23		B1702-155-000	Bushing, rear	D.9/83	オクリジク メタル	—
23-1☆		B1606-155-000	Bushing, rear	D.8/84	B1702-155-000	—
☆		B1702-155-000	Bushing, rear	A.8/84	オクリジク ウシロメタル	1
23-2		RC-1381001-KP	Retaining ring	A.9/83	Cガタ トメワ	1
24		SS-8150510-TP	Screw 15/64-28 L=4.7	D.2/77...	SS-8150710-SP	—
		SS-8150710-SP	Screw 15/64-28 L=7.0	A.2/77...	トメネジ 15/64-28 L=7	1
25		B1701-481-000	Feed driving shaft		ジョーゲ オクリジク	1
26		B1604-155-000	Feed rocker shaft bushing, front		オクリジク マエメタル	1
27		B4103-352-0A0	Feed rocker shaft crank asm.		ウワメス フタマタクランク クミ	1
28		SS-6621220-SP	Screw 3/16-32 L=12.0		ヒラネジ 3/16-32 L=12	1
29		B1713-380-000-A	Feed bar link		ジョーゲオクリ リンク	1
30		CS-0640860-SH	Thrust collar asm.		スラストウケ D=6.35 W=8 クミ	1
31		SS-8110510-SP	Screw 11/64-40 L=5.0		トメネジ 11/64-40 L=5	(2)
32		CQ-2520000-00	Oil wick	D.8/83	CO-3030000-00	—
		CQ-3030000-00	Oil wick	A.8/83	ユシン	0.2
33		B1710-481-000	Bushing, intermediate	D.11/82	ジョーゲ オクリジク ナカメタル	—
33-1		B1604-155-000	Bushing, intermediate	A.11/82	オクリジク ナカメタル	1
34		SS-8151150-SP	Screw 15/64-28 L=10.5		トメネジ 15/64-28 L=10.5	2
35		CQ-3030000-00	Oil wick		ユシン	0.2
36		CS-147121A-SH	Thrust collar asm. D=14.72 W=12		スラストウケ D=14.72 W=12 クミ	1
37		SS-8660610-SP	Screw		トメネジ 1/4-40 L=6	(2)
38		B1702-155-000	Bushing, rear		オクリジク メタル	1
39		SS-8150710-SP	Screw 15/64-28 L=7.0		トメネジ 15/64-28 L=7	1
40		B1703-155-0A0	Feed driving shaft crank, rear asm.		ジョーゲ オクリウデ クミ	1
41		SS-6121610-TP	Screw 3/16-28 L=15.5		ヒラネジ 3/16-28 L=15.5	(1)
42	◇05	B1708-481-000	Feed driving shaft connecting rod		ジョーゲ オクリロッド	1
43		B1712-481-00B	Needle bearing		ジョーゲオクリ ベアリング	1
44		SD-1020701-SP	Hinge screw D=10.20 H=7.0		ダンネジ D=10 H=7	1
45		NS-6680410-SP	Nut 9/32-28		6カクナット 9/32-28	1

Note (注記) ◇01 ..... For MH-380 MH-380用
◇02 ..... For MH-382 MH-382用
◇05 ..... Selective part 選択部品

6. LOOPER & NEEDLE GUARD COMPONENTS

ルーパ・針受関係

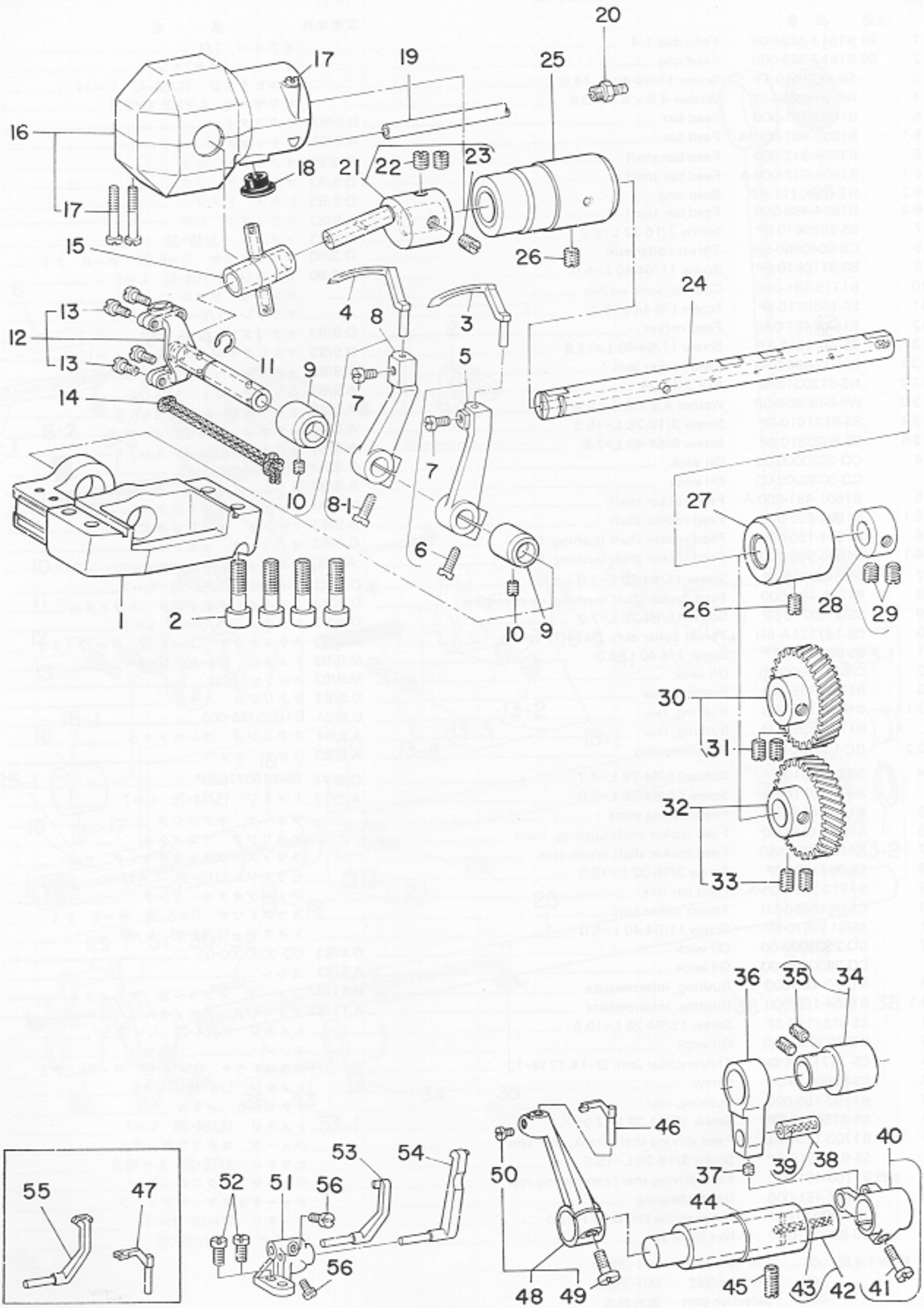

6. LOOPER & NEEDLE GUARD COMPONENTS ルーパ・針受関係

Ref. No.	Note 注記	Part No. 品番	Description	E.C. 変更年月	品名	Amt. Req. 数量
1		B2013-481-000-A	Looper mounting base		ルーパダイ	1
2		SS-6152212-SP	Screw 15/64-28 L=22.0		6カクアナボルト 15/64-28 L=22	4
3		B2030-380-000	Looper (LEFT)		ヒダリ ルーパ	1
4		B2031-380-000	Looper (RIGHT)		ミギ ルーパ	1
5		B2007-380-0A0	Looper holder asm. (LEFT)		ヒダリ ルーパ ウデ クミ	1
6		SS-6121610-TP	Screw 3/16-28 L=15.5		ヒラネジ 3/16-28 L=15.5	2
7		SS-7090520-TP	Screw 9/64-40 L=4.5		マルヒラネジ 9/64-40 L=4.5	2
8		B2006-380-0A0	Looper holder asm. (RIGHT)		ミギ ルーパ ウデ クミ	1
8-1		SS-6121610-TP	Screw 3/16-28 L=15.5		ヒラネジ 3/16-28 L=15.5	(1)
9		B2012-481-000	Bushing, rear		ルーパリンク メタル	2
10		SS-8110410-TP	Screw 11/64-40 L=3.5		トメネジ 11/64-40 L=3.5	2
11		B2032-481-000	Snap ring		ルーパ リンク トメワ	1
12		B2010-481-0A0	Looper rocker shaft asm.		ルーパ リンク クミ	1
13		SS-7090910-TP	Screw 9/64-40 L=8.5		マルヒラネジ 9/64-40 L=8.5	(4)
14	☆	CQ-5050000-00	Oil wick	D.4/85	CQ-2520000-00	—
	☆	CQ-2520000-00	Oil wick	A.4/85	ユシン	0.2
15		B2008-481-000	Trunnion		トラニオン	1
16		B2014-481-0A0	Crank cover asm.		クランクカバー クミ	1
17		SS-6092120-SP	Screw 9/64-40 L=21.2		ヒラネジ 9/64-40 L=21.2	(3)
18		B1187-552-000	Rubber plug	D.12/79	TA-1050504-R0	—
		TA-1050504-R0	Rubber plug	A.12/79	アナ キャップ	1
19		BP-4000000-00	Vinyl tube	D.12/82	BT-0500300-E0	—
	☆	BT-0500300-E0	Tube	D.2/85	BT-0500300-EA	—
	☆	BT-0500300-EA	Tube	A.2/85	パイプ	0.1
20		SQ-1150451-MZ	Connecting screw	D.12/82	ビニールパイプ ツギテ	—
21		B2005-380-0A0	Looper crank asm.		ルーパ クランク クミ	1
22		SS-8660810-TP	Screw 1/4-40 L=8.0		トメネジ 1/4-40 L=8	(2)
23		B2007-481-000	Looper crank adjusting screw		クランク チョーセツネジ	(1)
24		B2001-481-000	Looper rocker shaft		ルーパジク	1
25		B2002-481-000	Bushing, front		ルーパジク マエメタル	1
26		SS-8150710-SP	Screw 15/64-28 L=7.0		トメネジ 15/64-28 L=7	2
27		B1803-481-000	Bushing, intermediate		シタジク ナカメタル	1
28		CS-111121A-SH	Thrust collar asm.		スラストウケ D=11.11 W=12 クミ	1
29		SS-8660810-TP	Screw 1/4-40 L=8.0		トメネジ 1/4-40 L=8	(2)
30		B2004-481-0A0	Gear asm., upper		ルーパ ハグルマ ウエ クミ	1
31		SS-8660810-TP	Screw 1/4-40 L=8.0		トメネジ 1/4-40 L=8	(2)
32		B2005-481-0AB	Gear asm., lower		ルーパ ギヤ シタ B クミ	1
33		SS-6660610-TP	Screw 1/4-40 L=6.0		ヒラネジ 1/4-40 L=6	(2)
34		B2301-380-0A0	Needle guard cam asm.		ハリウケカム クミ	1
35		SS-8150710-SP	Screw 15/64-28 L=7.0	D.2/78	SS-8150710-TP	—
		SS-8150710-TP	Screw 15/64-28 L=7.0	A.2/78	トメネジ 15/64-28 L=7	(2)
36		B2302-481-000	Needle guard crank rod		ハリウケ ロッド	1
37		SS-8110410-SP	Screw 11/64-40 L=6.5		トメネジ 11/64-40 L=6.5	1
38		B1610-430-0A0	Pin asm.		ハリウケ フタマタウデ ピン クミ	1
39		CQ-3030000-00	Oil wick		ユシン	(0.1)
40		B2304-481-0A0	Rear needle guard rocker fork asm.		ウシロガワ ハリウケ フタマタウデ クミ	1
41		SS-7111310-TP	Screw 11/64-40 L=12.8		マルヒラネジ 11/64-40 L=12.8	1
42		B2306-380-0A0	Needle guard driving shaft asm.		ハリウケ ジク クミ	1
43		CQ-3030000-00	Oil wick		ユシン	(0.1)
44		B2307-481-000	Bushing		ハリウケ ジクメタル	1
45		SS-8150510-TP	Screw 15/64-28 L=4.7	D.2/77...	SS-8150710-SP	—
		SS-8150710-SP	Screw 15/64-28 L=7.0	A.2/77...	トメネジ 15/64-28 L=7	1
46	◇01	B2311-380-E00	Driving needle guard		ヨードー ハリウケ	1
47	◇02	B2311-382-000	Needle guard		ヨードー ハリウケ	1
48		B2309-481-0A0	Rear needle guard rocker arm asm.		ウシロガワ ハリウケウデ クミ	1
49		SS-6121220-TP	Screw 3/16-28 L=11.5		ヒラネジ 3/16-28 L=11.5	(1)
50		SS-7090910-TP	Screw 9/64-40 L=8.5		マルヒラネジ 9/64-40 L=8.5	(1)
51		B2313-380-000-A	Needle guard base		ハリウケ トリツケダイ	1
52		SS-7110710-SP	Screw 11/64-40 L=7.0		マルヒラネジ 11/64-40 L	2
53	◇01	B2312-380-000	Counter needle guard, left		コテイハリウケ ヒダリ	1
54	◇01	B2315-380-000	Counter needle guard, right		コテイハリウケ ミギ	1
55	◇02	B2312-382-000	Needle guard		コテイハリウケ	1
56		SS-6090510-TP	Screw 9/64-40 L=5.0		ヒラネジ 9/64-40 L=5	2

Note (注記) ◇01 ..... For MH-380 MH-380用
◇02 ..... For MH-382 MH-382用

7. THREAD TENSION CONTROLLER COMPONENTS 糸調子関係

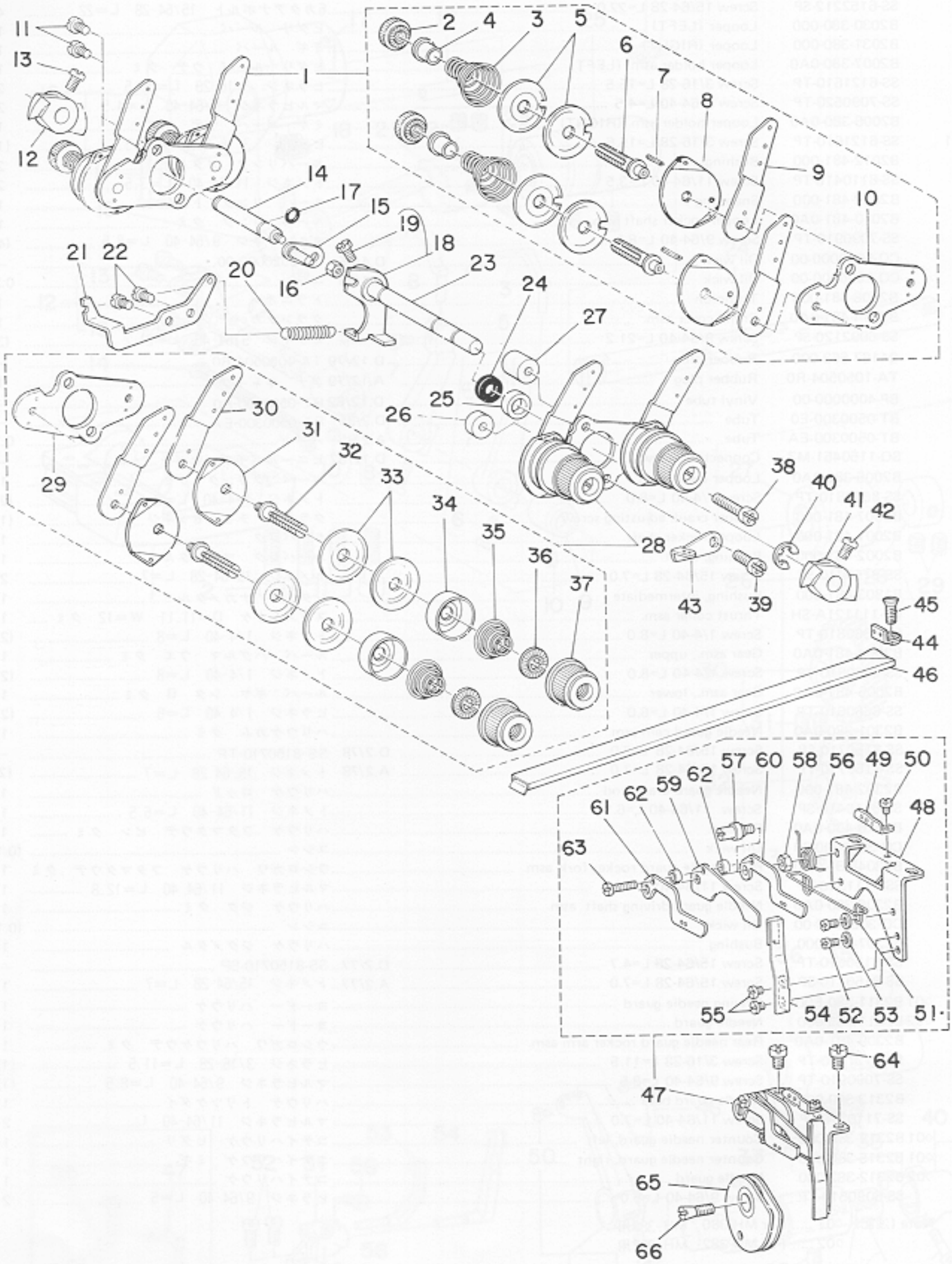

7. THREAD TENSION CONTROLLER COMPONENTS 糸調子関係

Ref. No.	Note 注記	Part No. 品番	Description	E.C. 変更年月	品名	Amt. Req. 数量
1		B3101-380-BA0	Lower thread tension asm.		シタイトチョーシ クミ	1
2		B2314-019-000	Tension post nut		イトチョーシボー ナット	(2)
3		B3106-481-000	Looper thread tension spring		イトチョーシ バネ	(2)
4		B2312-019-000	Tension spring bushing (A)		イトチョーシ バネザ A	(2)
5		B3126-352-000	Tension disc		イトチョーシ サラ	(4)
6		B3104-481-000	Looper thread tension post		イトチョーシボー	(2)
7		PS-0200102-KH	Spring pin 2.0 x 10		スプリングピン 2.0×10	(2)
8		B3106-380-000	Thread guide		シタイトチョーシザラ イトアンナイ	(2)
9		B3103-481-000	Looper thread tension control plate		シタイトチョーシ アンナイイタ	(2)
10		B3101-380-000	Tension installing plate		イトチョーシ トリツケダイ	(2)
11	☆	SS-7110710-SP	Screw 11/64-40 L=7.0	D.11/83	SS-4110715-SP	—
	☆	SS-4110715-SP	Screw 11/64-40 L=7.0	A.11/83	ナベネジ 11/64-40 L=7	2
12		B3121-380-000	Looper thread release latch		シタイトユルメ	1
13		SS-6110710-TP	Screw 11/64-40 L=6.5		ヒラネジ 11/64-40 L=6.5	1
14		B3135-481-000	Looper thread release shaft		シタイト ユルメジク	1
15		D3136-481-CA0	Looper thread release asm.		シタイトユルメジク ウデ クミ	1
16		NS-6110310-SP	Nut 11/64-40		6カクナット 11/64-40	1
17		RO-0371801-00	Rubber ring		Oリング	1
18		D3130-481-CA0	Tension release arm asm.		ウワイトユルメウデ クミ	1
19		SS-6110710-TP	Screw 11/64-40 L=6.5		ヒラネジ 11/64-40 L=6.5	(1)
20		D3134-481-C00	Spring		ヒザアゲ リンクウデ バネ	1
21		D3133-481-C00	Suspension bracket		ヒザアゲ リンクウデ バネカケ	1
22	☆	SS-7110710-SP	Screw 11/64-40 L=7.0	D.11/83	SS-4110715-SP	—
	☆	SS-4110715-SP	Screw 11/64-40 L=7.0	A.11/83	ナベネジ 11/64-40 L=7	2
23		D3110-481-C00	Tension release shaft		イトユルメ ジク	1
24		B1522-552-000	Oil seal ring		オサエアゲ ジク オイルシール	1
25		B3115-481-000	Tension release shaft spacer		イトユルメ ジクカラー	1
26		B3116-481-000	Spacer (A), for installing plate		イトチョーシ トリツケダイ カラー A	1
27		B3117-481-000	Spacer (B), for installing plate		イトチョーシ トリツケダイ カラー B	1
28		B3101-380-AA0	Needle thread tension asm.		ウワイトチョーシ クミ	1
29		B3101-380-000	Tension installing plate		イトチョーシ トリツケダイ	(1)
30		B3102-481-000	Needle thread tension guide plate		ウワイトチョーシ アンナイイタ	(2)
31		B2306-019-000	Tension thread guide		イトチョーシ アンナイイタ	(2)
32		B3104-481-000	Looper thread tension post		イトチョーシボー	(2)
33		B3126-012-000	Tension disc		イトチョーシ サラ	(4)
34		B3107-704-000	Tension disc presser tube		チョーシザラ オサエ	(2)
35		B3129-012-A00	Tension spring (A)		イトチョーシ バネ A	(2)
36		B3120-125-000	Tension disc stopper		イトチョー サラ カイテンドメ	(2)
37		B3119-771-000	Tension nut		イトチョーシ ナット	(2)
38	☆	SS-7112420-SP	Screw 11/64-40 L=24.0	D.11/83	SS-4112515-SP	—
	☆	SS-4112515-SP	Screw 11/64-40 L=25.0	A.11/83	ナベネジ 11/64-40 L=25	1
39	☆	SS-7111410-SP	Screw 11/64-40 L=14.0	D.11/83	SS-4111415-SP	—
	☆	SS-4111415-SP	Screw 11/64-40 L=14.0	A.11/83	ナベネジ 11/64-40 L=14	1
40		RE-0600000-K0	Snap ring 6.0		Eガタ トメワ 6	1
41		B3120-380-000	Tension release latch		ウワイトユルメ	1
42		SS-6110710-TP	Screw 11/64-40 L=6.5		ヒラネジ 11/64-40 L=6.5	1
43		B3122-481-000	Frame thread guide		イトアンナイ	1
44		B2201-481-000-A	Looper thread guide		シタイトアンナイ	1
45		SS-1110710-SP	Screw 11/64-40 L=7.0		サラネジ 11/64-40 L=7	1
46		B2202-481-000	Looper thread guide tube		シタイト ドーカン	1
47		B2210-481-0A0	Looper thread guide asm.		カムイトアンナイ クミ	1
48		B2210-481-000	Thread guide plate		カム イトアンナイダイ	(1)
49		B2203-481-000	Looper thread guide (B)		シタイト アンナイ B	(1)
50		SS-6080320-SP	Screw 1/8-44 L=2.5		ヒラネジ 1/8-44 L=2.5	(1)
51		B2218-481-000	Cast-off wire		カムイト ワイヤー	(1)
52		SS-6080410-SP	Screw 1/8-44 L=4.0		ヒラネジ 1/8-44 L=4	(2)
53		WP-0371026-SD	Washer 3.7 x 7.0 x 1.0		ヒラザガネ 3.7×7.0×1	(2)
54		B2217-481-000	Thread guide stopper spring		カム イトアンナイ テイシバネ	(1)
55		SS-6080320-SP	Screw 1/8-44 L=2.5		ヒラネジ 1/8-44 L=2.5	(2)
56		B2216-481-000	Thread guide spring		カム イトアンナイ バネ	(1)
57		B2214-481-000	Thread guide stud		カムイトジク	(1)
58		NS-6110310-SP	Nut 11/64-40		6カクナット 11/64-40	(1)
59		B2213-481-000	Cast-off plate		カムイトツメ	(1)
60		B2212-481-000	Looper thread guide, right		カム イトアンナイ ミギ	(1)
61		B2211-481-000	Looper thread guide, left		カム イトアンナイ ヒダリ	(1)
62		B2215-481-000	Collar		カム イトアンナイ カラー	(2)
63		SS-6081210-SP	Screw 1/8-44 L=12.0		ヒラネジ 1/8-44 L=12	(1)
64		SS-7110510-SP	Screw 11/64-40 L=5.0		マルヒラネジ 11/64-40 L=5	2
65		B2220-481-0A0	Looper thread take-up asm.		シタイト カム クミ	1
66		B2225-481-000	Screw		シタイト カムトメネジ	1

8. LUBRICATION COMPONENTS

給油関係

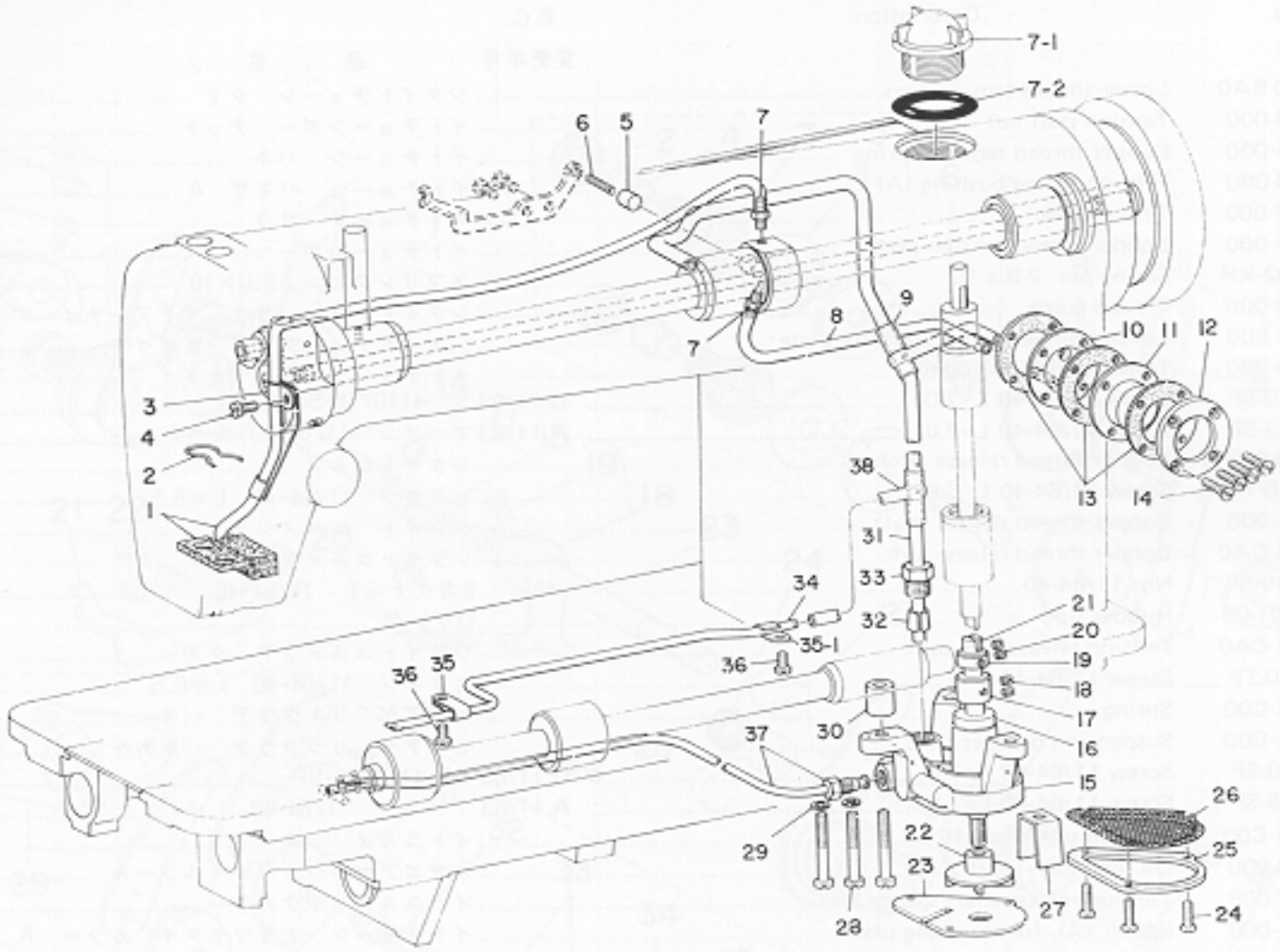

Ref. No.	Note 注記	Part No. 品番	Description	E.C. 変更年月	品名	Amt. Req. 数量
1		B3526-552-0A0	Oil return tube asm.		カンリュー フエルト クミ	1
2		B3529-226-000	Oil felt presser		カンリュー フエルトオサエ	1
3		D3536-555-B00	Oil return tube presser plate		カンリュー パイプ オサエ	1
4	☆	SS-7110710-SP	Screw 11/64-40 L=7.0	D.11/83	SS-4110715-SP	—
	☆	SS-4110715-SP	Screw 11/64-40 L=7.0	A.11/83	ナベネジ 11 64 40 L=7	1
5		B3534-155-000	Oil return pump plunger		カンリュー ポンプ プランジャー	1
6		B1214-038-000	Plunger spring		プランジャー オサエバネ	1
7		SO-1110401-MZ	Connecting screw		ビニールパイプ ツギテ	2
7-1		B3530-555-000	Oil sight window	A.4/80	アブラマド	1
7-2		RO-1952401-00	Rubber rind	A.4/80	Oリング	1
8		BP-3000000-00	Vinyl tube		ビニール パイプ	0.2
9		B3527-415-000	Rubber joint	D.4/80	キューユ パイプ ツギテ	—
10		B3531-552-000	Oil sight window base	D.4/80	アブラ ノゾキダイ	—
11		B3513-352-000	Oil sight window	D.4/80	アブラ ノゾキマド	—
12		B3514-552-000	Oil sight window frame	D.4/80	アブラ ノゾキマド オサエ	—
13		B3516-552-000	Oil sight window gasket	D.4/80	アブラ ノゾキマド パッキン	—
14		SS-2091520-SP	Screw 9/64-40 L=14.7	D.4/80	マルヒラネジ 9/64-40 L=14.7	—
15		B3501-481-000	Lubricating oil pump		キューユ ポンプタイ	1
16		B3550-481-000	Bushing		ポンプタイ メタル	1
17		CS-0791010-SH	Thrust collar asm.		スラストウケ D=7.94 W=10 クミ	1
18		SS-8110520-TP	Screw 11/64-40 L=4.5		トメネジ 11/64-40 L=4.5	(2)
19	☆	CS-079061B-TH	Thrust collar asm.	D.8/85	CS-079072A-TH	—
	☆	CS-079072A-TH	Thrust collar asm.	A.8/85	スラストウケ クミ	1
20		SS-8090410-SP	Screw 9/64-40 L=3.5		トメネジ 9/64-40 L=3.5	(2)
21		B3551-481-000	Oil pump shaft		ポンプジク	1
22		B3507-481-000	Impeller		カイテンジク	1
23		B3502-122-000	Lubricating oil pump cover		キューユ ポンプ フタ	1
24		SS-6081210-SP	Screw 1/8-44 L=12.0		ヒラネジ 1/8-44 L=12	3
25		B3503-122-000	Lubricating oil pump frame (A)		キューユ ポンプ ワク A	1
26		B3504-155-000	Filter screen		ロカアミ	1
27		B3545-122-000	Oil guard		キューユ ポンプ アブラヨケ	1
28		SS-7113110-SP	Screw 11/64-40 L=30.0		マルヒラネジ 11/64-40 L=30.0	3
29		WP-0450000-SD	Washer 4.5 x 8.0 x 0.5		ヒラダガネ 4.5×8.0×0.5	2
30		B3552-481-000	Collar		ポンプタイ カラー	3
31		B3513-481-000	Main shaft oil pipe		ウワジク キューユ パイプ	1
32		B3511-122-000	Oil pipe clamping sleeve nut		パイプ コテイブッシュ	1
33		B3522-552-000	Clamp sleeve nut		カマキューユパイプ コテイネジ	1
34		B3553-481-000	Gear oil pipe		ハグルマ キューユ パイプ	1
35		B3554-481-000	Holder	M.10/78	ハグルマ キューユ パイプ オサエ	1
35-1		B2657-771-000	Guide	A.10/78	ケーブル アンナイ	1
36	☆	SS-7110710-SP	Screw 11/64-40 L=7.0	D.11/83	SS-4110715-SP	—
	☆	SS-4110715-SP	Screw 11/64-40 L=7.0	A.11/83	ナベネジ 11/64-40 L=7	2
37		B3521-481-0A0	Lower shaft oil pipe asm.		シタジク キューユ パイプ クミ	1
38		B3531-552-000	Oil sight window base		アブラ ノゾキダイ	1

9. OIL RESERVOIR & KNEE PRESS LIFTER COMPONENTS 油溜、膝上ゲ関係

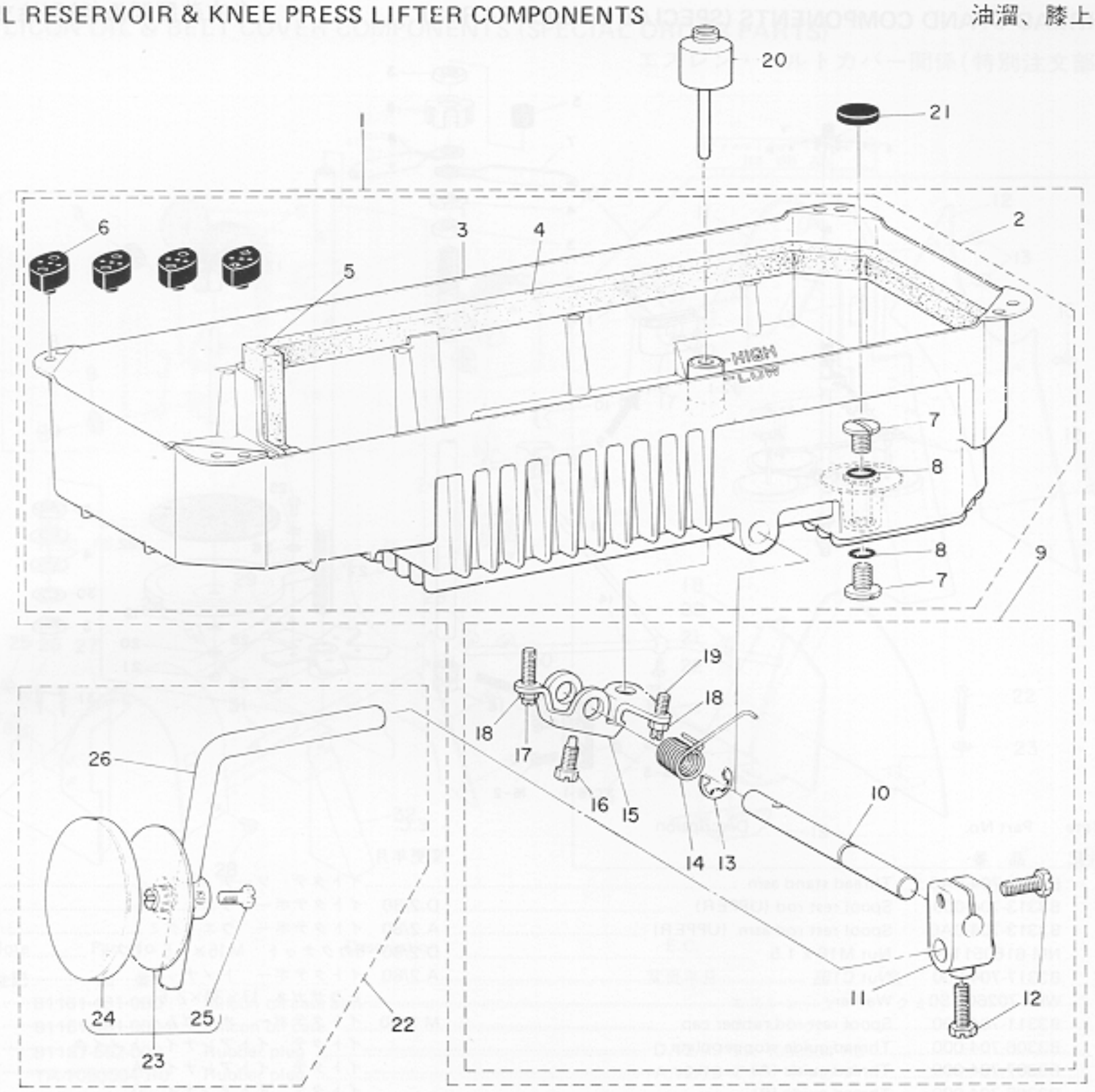

Ref. No.	Note 注記	Part No. 品番	Description	E.C. 変更年月	品名	Am Re 数
1		B8217-481-AD0	Oil reservoir asm.		アブラダメ クミ	1
2		B8217-481-AC0	Oil reservoir asm.		アブラダメ クミ	(1)
3		B8217-481-000	Oil reservoir		アブラダメ	(1)
4		B8235-481-000	Gasket (A)		アブラダメ パッキン A	(2)
5		B8237-481-000	Gasket (C)		アブラダメ パッキン C	(1)
6	☆	D8227-555-E00	Felt cushion	D.6/83	B8227-380-000	—
	☆	B8227-380-000	Felt cushion	A.6/83	トーブ ササエゴム	(4)
7		SS-7701010-SP	Screw 5/16-24 L=10		マルヒラネジ 5/16-24 L=10	(2)
8		RC-0681901-00	Rubber ring		Oリング	(2)
9		B3420-555-0A0	Knee press rod asm.		ヒザアテ ヨコジク クミ	(1)
10		B3420-555-000	Knee press rod		ヒザアテ ヨコジク	(1)
11		B3427-122-000	Knee press rod mounting bracket		ヒザアテ ヨコジク トリツケ ウデ	(1)
12		SS-9182010-SN	Screw 9/32-20 L=20		6カクボルト 9/32-20 L=20	(2)
13		B3426-552-000	Thrust ring		ヒザアテ ヨコジク スラストウケ	(1)
14		B3429-555-000	Spring		ヒザアゲ カイテン ウデバネ	(1)
15		B3425-555-000	Connecting rod, vertical		ヒザアゲ カイテン ウデ	(1)
16		SS-9151610-SR	Screw 15/64-28 L=16		6カクボルト 15/64-28	(1)
17		SS-8153010-SR	Screw 15/64-28 L=30		トメネジ 15/64-28 L=30	(1)
18		NS-6150430-SR	Nut 15/64-28		6カクナット 15/64-28	(2)
19		SS-8152080-SR	Screw 15/64-28 L=19.5		トメネジ 15/64-28 L=19.5	(1)
20		B3421-555-000	Knee press lifter rod		ヒザアゲ オシボー	1
21		B8228-125-000	Oil reservoir magnet		ジシャク	1
22		B3419-552-0A0-A	Knee lifter plate rod asm.		ヒザアテ タテジク クミ	1
23		B3430-552-0A0	Knee press plate asm.		ヒザアテ イタ クミ	(1)
24		B3431-552-000-A	Knee press plate cover		ヒザアテ イタカバー	(1)
25		SS-9661120-CP	Screw 1/4-40 L=10		6カクボルト 1/4-40 L=10.5	(1)
26		B3419-122-000	Knee lifter plate rod		ヒザアテ タテジク	(1)

10. THREAD STAND COMPONENTS (SPECIAL ORDER PARTS) 糸立装置関係(特別注文部品)

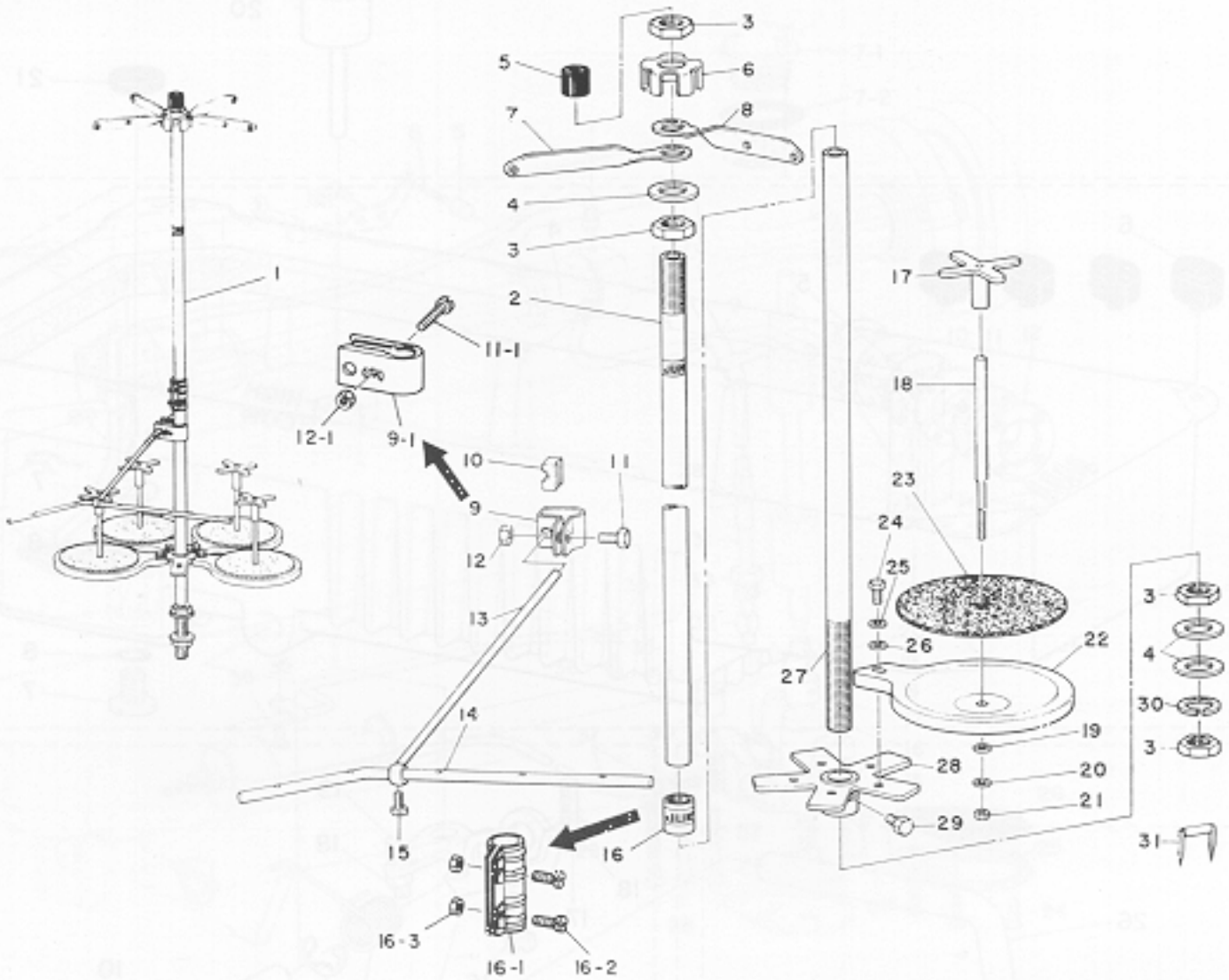

Ref. No.	Note 注記	Part No. 品番	Description	E.C. 変更年月		Amt. Req. 数量
1		B3301-704-0A0	Thread stand asm.		イトタテ ソーチ クミ	1
2		B3313-704-000	Spool rest rod (UPPER)	D.2/80	イトタテボー ウエ	—
		B3313-704-0A0	Spool rest rod asm. (UPPER)	A.2/80	イトタテボー ウエ クミ	(1)
3		NM-6160511-SE	Nut M16 x 1.5	D.2/80	6カクナット M16×1.5 1シュ	—
		B3317-704-000	Nut C15	A.2/80	イトタテボー トメナット	(4)
4		WP-1702600-S0	Washer		ヒラザガネ 17×30×2.6	(3)
5		B3311-704-000	Spool rest rod rubber cap	M.2/80	イトタテボー ホゴゴム	(1)
6		B3306-704-000	Thread guide stopper plate		イトタテ イトアンナイ トメイタ	(1)
7		B3307-704-000	Thread guide (A)		イトタテ イトアンナイ A	(2)
8		B3308-704-000	Thread guide (B)		イトタテ イトアンナイ B	(2)
9		B3304-704-000	Thread guide arm holder	D.2/80	イトタテ イトアンナイウデ ホルダー	—
9-1		B3304-704-000-A	Thread guide arm holder	A.2/80	イトタテ イトアンナイウデ ホルダー	(1)
10		B3310-704-000	Block	D.2/80	イトアンナイ ホルダーコマ	—
11		SM-9061203-SE	Bolt M6 L=12	D.2/80	6カクボルト M6 L=12	—
11-1		SM-6052700-SC	Screw M5 L=27	A.2/80	ヒラネジ M5×0.8 L=27	(1)
12		NM-6060003-SC	Nut M6 x 1.0	D.2/80	6カクナット M6×1.0 3シュ	—
12-1		NM-6050000-SC	Nut M5	A.2/80	6カクナット M5	(1)
13		B3309-704-000	Thread guide arm		イトタテ イトアンナイ ウデ	(1)
14		B3311-804-000	Lower thread guide		イトタテ イトアンナイ シタ	(1)
15		SS-7110540-SP	Screw 11/64-40 L=5.0		マルヒラネジ 11/64-40 L=5	(1)
16		B3305-704-0A0	Spool rested joint asm.	D.2/80	イトタテボー ツギテ クミ	—
16-1		B3305-704-000-A	Spool rest rod joint	A.2/80	イトタテボー ツギテ	(1)
16-2		SM-6041410-SC	Screw M4 x 0.7 L=14	A.2/80	ヒラネジ M4×0.7 L=14	(2)
16-3		NM-6040000-SN	Nut M4	A.2/80	6カクナット M4	(2)
17		B3312-012-000	Spool rest rock nut		イトマキ フレドメ	(4)
18		B3305-012-000	Spool pin		イトマキ ウケボー	(4)
19		WP-0560860-SE	Washer		ヒラザガネ 5.6×12×0.8	(4)
20		WS-0521010-KN	Spring washer 5.2 x 8.2 x 1.0		バネザガネ 5.2×8.2×1	(4)
21		NS-6123881-SE	Nut 3/16-28		6カクナット 3/16-28	(4)
22		B3303-704-000	Spool rest		イトタテ ウケイタ	(4)
23		B3311-012-000	Spool rest cushion		イトマキ ウケザ	(4)
24		SM-9050813-SE	Bolt M5 x 0.8 L=8		6カクボルト M5×0.8 L=8	(4)
25		WS-0521010-KN	Spring washer 5.2 x 8.2 x 1.0		バネザガネ 5.2×8.2×1	(4)
26		WP-0520656-SA	Washer 5.2 x 9.5 x 0.6		ヒラザガネ 5.2×9.5×0.6	(4)
27		B3301-704-000	Spool rest rod (LOWER)	D.2/80	イトタテボー シタ	—
		B3301-704-000-A	Spool rest rod (LOWER)	A.2/80	イトタテボー シタ	(1)
28		B3302-704-000	Spool rest bracket		イトタテ ウケダイ	(1)
29		SM-9061080-SE	Bolt		6カクボルト	(1)
30		WS-1643202-KN	Spring washer 16.4		バネザガネ	(3)
31		MAO-11532000	Staple		コード ステップル	3

11. SILICON OIL & BELT COVER COMPONENTS (SPECIAL ORDER PARTS)

エスレン・ベルトカバー関係(特別注文部品)

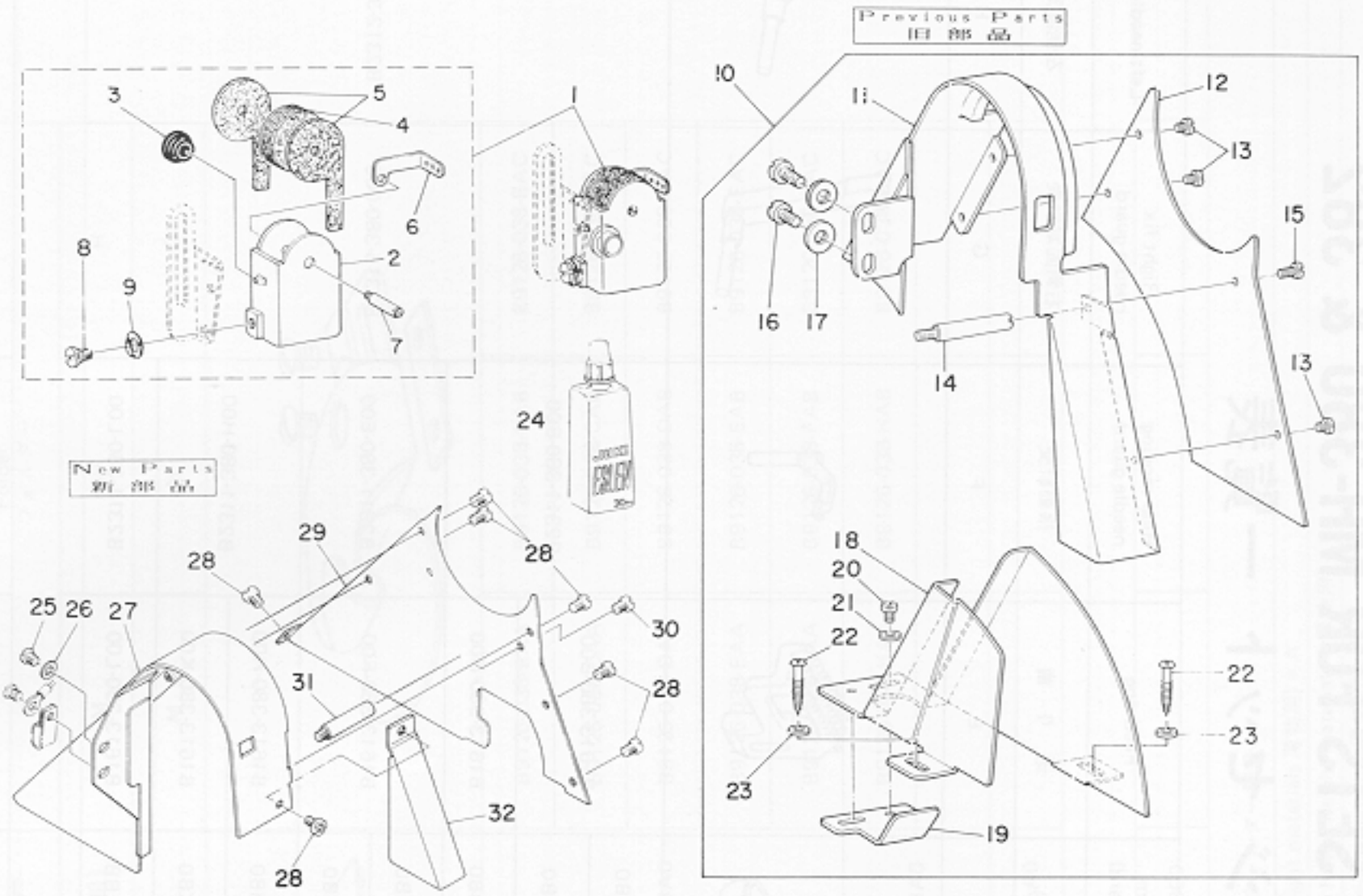

Ref. No.	Note 注記	Part No. 品番	Description	E.C. 変更年月	品名	Amt. Req. 数量
1		B1161-481-0B0	Silicon oil case asm.		エスレン ケース クミ	1
2		B1161-481-000-A	Silicon oil case		エスレンケース	(1)
3		B1187-552-000	Rubber plug	D.12/79	TA-1050504-R0	—
		TA-1050504-R0	Rubber plug	A.12/79	アナ キャップ	(1)
4		B1162-481-000	Silicon oil felt		エスレンフエルト	(5)
5		B1166-481-000	Silicon oil felt		エスレン ホキュー フエルト	(2)
6		B1167-481-000	Silicon thread guide		エスレン イトアンナイ	(1)
7		B1168-481-000	Screw		エスレン イトアンナイ トメネジ	(1)
8		SD-0640231-SP	Hinge screw D=6.35 H=2.3		ダンネジ D=6.35 H=2.3	(1)
9		WZ-0641510-KP	Washer		ナミガタザガネ 6.4×11.0×0.3	(1)
10	☆	B8230-481-0B0	Belt cover asm.	D.1/82	B8230-484-0A0	—
	☆	B8230-484-0A0	Belt cover asm.	D.5/85	ベルトカバー クミ	—
11	☆	B8230-555-000	Belt cover (A)	D.5/85	ベルト カバータイ (A)	—
12	☆	B8231-038-000	Belt cover side plate	D.5/85	ベルトカバー フタ	—
13	☆	SS-7110510-SP	Screw 11/64-40 L=5.0	D.5/85	マルヒラネジ 11/64-40 L=5	—
14	☆	B8233-555-000	Belt cover support stud	D.5/85	ベルト カバー シチュー	—
15	☆	SS-7110910-SP	Screw 11/64-40 L=8.5	D.5/85	マルヒラネジ 11/64-40 L=8.5	—
16	☆	SS-7150940-SP	Screw 15/64-28 L=9.0	D.5/85	マルヒラネジ 15/64-28 L=9.0	—
17	☆	WP-0621016-SD	Washer 6.2 x 13.0 x 1.0	D.5/85	ヒラザガネ 6.2×13.0×1	—
18	☆	B8232-555-000	Belt cover (B)	D.1/82	B8232-484-000	—
	☆	B8232-484-000	Belt cover	D.5/85	ベルトカバー	—
19	☆	B8235-038-000	Belt rest	D.5/85	ベルトウケイタ	—
20	☆	SS-7110510-SP	Screw 11/64-40 L=5.0	D.5/85	マルヒラネジ 11/64-40 L=5	—
21	☆	WP-0501016-SD	Washer 5.0 x 10.5 x 1.0	D.5/85	ヒラザガネ 5.0×10.5×1	—
22	☆	SK-3482500-SC	Wood screw 4.8 x 25	D.5/85	マルモクネジ D=4.8 L=25	—
23	☆	WP-0501016-SC	Washer 5.0 x 10.5 x 1.0	D.5/85	ヒラザガネ 5.0×10.5×1	—
24		B9135-123-0B0	Silicon oil lubricating unit oiler asm. (30cc)		エスレン アブラサシ クミ (30cc)	1
25	☆	SS-4150915-SP	Screw 15/64-28 L=9.0	A.5/85	ナベネジ 15/64-28 L=9	1
26	☆	WP-0621016-SD	Washer 6.2 x 13.0 x 1.0	A.5/85	ヒラザガネ 6.2×13×1	1
27	☆	D8230-555-E00	Belt cover	A.5/85	ベルトカバー	1
28	☆	SS-4110515-SP	Screw 11/64-40 L=5.0	A.5/85	ナベネジ 11/64-40 L=5	7
29	☆	D8231-555-E00	Belt cover top	A.5/85	ベルトカバー フタ	1
30	☆	SS-4110815-SP	Screw 11/64-40 L=8.0	A.5/85	ナベネジ 11/64-40 L=8	1
31	☆	D8232-555-B00	Belt cover support	A.5/85	ベルトカバー シチュウ	1
32	☆	D8232-555-E00	Thread winder cover	A.5/85	イトマキ カバー	1

TABLE OF EXCHANGING GAUGE SETS FOR MH-380 & 382

MH-380・382 ゲージ セット 一覧表

MH-380

Description 品名 / Gauge components ゲージ関係		Throat plate	Needle clamp asm.	Presser foot asm.	Presser foot asm. (with finger guard)	Feed dog	Rear moving needle guard	Right fix needle guard	Left needle guard
		針 板	針 留（組）	押 エ（組）	押エ（組）（針カバー付）	送 り 歯	揺動針受	右側固定針受	左側固定針受
		A	B	C	D	E	F	G	H
1/8" (3.2mm)	1	B1103-380-B00	B1406-019-BA0	B1509-038-BA0	B1509-038-BB0	B1613-380-B00	B2311-380-B00	B2315-380-000	B2312-380-000
5/32" (4.0mm)	2	B1103-380-C00	B1406-019-CA0	B1509-038-CA0	B1509-038-CB0				
3/16" (4.8mm)	3	B1103-380-D00	B1406-019-DA0	B1509-038-DA0	B1509-038-DB0	B1613-380-D00			
7/32" (5.6mm)	4	B1103-380-E00	B1406-019-EA0	B1509-038-EA0	B1509-038-EB0	B1613-380-F00	B2311-380-E00		
1/4" (6.4mm)	5	B1103-380-F00	B1406-019-FA0	B1509-038-FA0	B1509-038-FB0				
5/16" (7.9mm)	6	B1103-380-H00	B1406-038-HA0	B1509-038-HA0	B1509-038-HB0	B1613-380-H00	B2311-380-H00		
3/8" (9.5mm)	7	B1103-380-K00	B1406-038-KA0	B1509-038-KA0	B1509-038-KB0	B1613-380-K00			
1/2" (12.7mm)	8	B1103-380-L00	B1406-038-LA0	B1509-038-LAB	B1509-038-LBB	B1613-380-L00	B2311-380-L00		
	9	B1103-382-000	D1406-038-BA0	B1524-382-0A0	B1524-382-0B0	B1613-382-000	B2311-382-000	B2312-382-000	

MH-380

Description 品名 / Gauge components ゲージ関係		Right looper 右側ルーパ	Left looper 左側ルーパ	Bed slide asm. 滑り板（組）	Cam cover asm. カムカバー（組）	Folder フォルダー M	Folder フォルダー MH	Folder フォルダー H
		I	J	K	L	M	N	O
		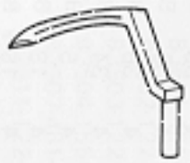	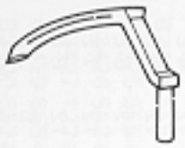			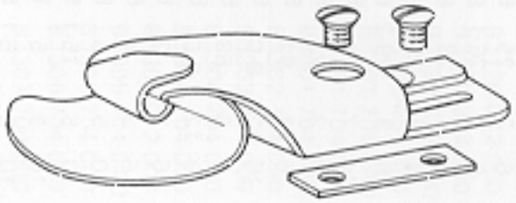		
1/8"(3.2mm)	1	B2030-380-000	B2031-380-000	B1104-380-AA0	B1108-380-BA0	B9126-038-BAA	B9126-038-BAB	B9126-038-BAC
5/32"(4.0mm)	2					B9126-038-CAA	B9126-038-CAB	B9126-038-CAC
3/16"(4.8mm)	3					B9126-038-DAA	B9126-038-DAB	B9126-038-DAC
7/32"(5.6mm)	4					B9126-038-EAA	B9126-038-EAB	B9126-038-EAC
1/4"(6.4mm)	5					B9126-038-FAA	B9126-038-FAB	B9126-038-FAC
5/16"(7.9mm)	6				B1108-380-HA0	B9126-038-HAA	B9126-038-HAB	B9126-038-HAC
3/8"(9.5mm)	7							
1/2"(12.7mm)	8			B1104-380-LA0	B1108-380-LA0			
MH-382								
	9	B2030-380-000	B2031-380-000	B1104-380-A00	B1108-380-B00			

1 Size code サイズ記号

1/8" (3.2mm) = B	1/4" (6.4mm) = F	
5/32"(4.0mm) = C	5/16"(7.9mm) = H	
3/16"(4.8mm) = D	3/8" (9.5mm) = K	
7/32"(5.6mm) = E	1/2" (12.7mm) = L	

2 Folder code フォルダー記号

M (For light weight materials 薄物用) = A
MH (For medium heavy weight materials 中厚物用) = B
H (For heavy weight materials 厚物用) = C

13. NUMERICAL INDEX OF PARTS

Part No. 品番	Page 頁	Item 項目	Ref. No.
EXCLUSIVE PARTS	専用部品		
BT-0500300-EA	12	6	19
BT-0500300-E0	12	6	19
B1103-380-B00	19	12	1-A
B1103-380-C00	19	12	2-A
B1103-380-D00	19	12	3-A
B1103-380-E00	19	12	4-A
B1103-380-F00	2	1	48
B1103-380-F00	19	12	5-A
B1103-380-H00	19	12	6-A
B1103-380-K00	19	12	7-A
B1103-380-L00	19	12	8-A
B1103-382-000	2	1	49
B1103-382-000	19	12	9-A
B1104-380-AA0	2	1	58
B1104-380-AA0	20	12	1-K
B1104-380-AA0	20	12	2-K
B1104-380-AA0	20	12	3-K
B1104-380-AA0	20	12	4-K
B1104-380-AA0	20	12	5-K
B1104-380-AA0	20	12	6-K
B1104-380-AA0	20	12	7-K
B1104-380-A00	2	1	59
B1104-380-A00	20	12	9-K
B1104-380-LA0	20	12	8-K
B1105-380-000	2	1	64
B1106-380-000	2	1	65
B1107-380-000	2	1	62
B1107-481-000	2	1	56
B1108-380-BA0	2	1	51
B1108-380-BA0	20	12	1-L
B1108-380-BA0	20	12	2-L
B1108-380-BA0	20	12	3-L
B1108-380-BA0	20	12	4-L
B1108-380-BA0	20	12	5-L
B1108-380-B00	2	1	52
B1108-380-B00	20	12	9-L
B1108-380-HA0	20	12	6-L
B1108-380-HA0	20	12	7-L
B1108-380-LA0	20	12	8-L
B1108-481-000	2	1	53
B1109-481-000	2	1	54
B1109-481-000	2	1	60
B1110-481-000-A	2	1	39
B1111-380-0A0	2	1	43
B1111-380-000	2	1	44
B1111-481-000	2	1	40
B1112-380-000	2	1	45
B1112-481-000-A	2	1	41
B1115-380-000	2	1	60
B1117-552-000	2	1	12
B1118-481-000	2	1	14
B1119-481-000	2	1	15
B1121-552-0A0	2	1	1
B1122-552-000	2	1	2
B1130-481-0A0	2	1	5
B1130-481-000-A	2	1	6
B1131-481-000	2	1	7
B1132-481-000	2	1	8
B1134-481-000	2	1	34
B1135-481-000	2	1	35
B1137-481-000	2	1	37
B1147-555-000	2	1	29
B1148-555-000	2	1	30
B1161-481-0B0	18	11	1
B1161-481-000-A	18	11	2
B1162-481-000	18	11	4
B1164-012-000	2	1	11
B1166-481-000	18	11	5
B1166-552-000-A	2	1	32
B1166-552-000-A	2	1	33
B1167-481-000	18	11	6
B1168-481-000	18	11	7
B1179-552-000	2	1	4
B1187-552-000	2	1	13
B1187-552-000	12	6	18
B1187-552-000	18	11	3
B1189-415-000	2	1	31
B1201-481-000	4	2	24
B1201-481-000-A	4	2	24-1
B1202-481-000	4	2	37
B1203-481-B00	4	2	39-2
B1203-481-000	4	2	39
B1203-481-000-A	4	2	39-1
B1206-481-0A0	4	2	28
B1206-481-0B0	4	2	29
B1208-552-000-A	4	2	48
B1213-552-0A0	4	2	25
B1213-552-0A0-A	4	2	25
B1214-038-000	15	8	6
B1217-490-000	4	2	50-1
B1217-555-000	4	2	50
B1224-552-000	4	2	26
B1226-552-000	4	2	27
B1233-012-000	4	2	51
B1301-481-000	6	3	46
B1302-552-B00	6	3	47
B1303-481-000	6	3	48
B1303-552-B00	6	3	48
B1305-012-0A0	6	3	41
B1306-155-0A0	6	3	42
B1306-155-0A0	6	3	45
B1306-155-0B0	6	3	40
B1308-481-0A0	6	3	44
B1308-481-0B0	6	3	43
B1308-481-0C0	6	3	38
B1401-380-000	4	2	2
B1402-552-000-A	4	2	20
B1403-380-000	4	2	7
B1405-012-000	4	2	21
B1406-019-BA0	19	12	1-B
B1406-019-CA0	19	12	2-B
B1406-019-DA0	19	12	3-B
B1406-019-EA0	19	12	4-B
B1406-019-FA0	4	2	3
B1406-019-FA0	19	12	5-B
B1406-038-HA0	19	12	6-B
B1406-038-KA0	19	12	7-B
B1406-038-LA0	19	12	8-B
B1408-481-000	4	2	34
B1411-481-0A0	4	2	9
B1414-232-000	4	2	11
B1419-380-000	4	2	6
B1432-027-000	6	3	53
B1501-380-000	6	3	7
B1502-541-000	6	3	8
B1505-227-000-A	6	3	14
B1507-481-0A0	6	3	11
B1509-038-BA0	19	12	1-C
B1509-038-BB0	19	12	1-D
B1509-038-CA0	19	12	2-C
B1509-038-CB0	19	12	2-D
B1509-038-DA0	19	12	3-C
B1509-038-DB0	19	12	3-D
B1509-038-EA0	19	12	4-C
B1509-038-EB0	19	12	4-D
B1509-038-FA0	6	3	1
B1509-038-FA0	19	12	5-C
B1509-038-FB0	6	3	2
B1509-038-FB0	19	12	5-D
B1509-038-HA0	19	12	6-C
B1509-038-HB0	19	12	6-D
B1509-038-KA0	19	12	7-C
B1509-038-KB0	19	12	7-D
B1509-038-LAB	19	12	8-C
B1509-038-LBB	19	12	8-D
B1509-227-000	6	3	15
B1510-227-000	6	3	13
B1511-555-000	6	3	16
B1515-552-000	6	3	17
B1516-552-000	6	3	20
B1517-552-000	6	3	21
B1518-481-0B0	6	3	25
B1518-555-0A0	6	3	26-1
B1520-552-0A0	6	3	28
B1520-552-000-A	6	3	29-1
B1521-555-000	6	3	29-2
B1522-552-000	14	7	24
B1523-226-000	6	3	23
B1524-382-0A0	6	3	62
B1524-382-0A0	19	12	9-C
B1524-382-0B0	6	3	63
B1524-382-0B0	19	12	9-D
B1528-380-0A0	6	3	3
B1529-380-000	6	3	4
B1601-481-000-A	10	5	15
B1601-555-000	10	5	15-1
B1602-481-000	10	5	5
B1602-481-000-A	10	5	5-1
B1603-481-0A0	10	5	12
B1603-486-0A0	10	5	13-1
B1604-012-000	10	5	6
B1604-012-000-A	10	5	6-1
B1604-155-000	10	5	16
B1604-155-000	10	5	26
B1604-155-000	10	5	33-1
B1604-486-000	10	5	6-3
B1605-481-000	10	5	18
B1605-555-000	10	5	15-1
B1606-481-000	8	4	43
B1606-155-000	10	5	23-1
B1607-352-000	8	4	51
B1608-161-0A0	8	4	41
B1610-380-0A0	8	4	12
B1610-430-0A0	12	6	38
B1612-161-000	8	4	16
B1613-380-B00	19	12	1-E
B1613-380-B00	19	12	2-E
B1613-380-D00	19	12	3-E
B1613-380-F00	10	5	1
B1613-380-F00	19	12	4-E
B1613-380-F00	19	12	5-E
B1613-380-H00	19	12	6-E
B1613-380-K00	19	12	7-E
B1613-380-L00	19	12	8-E
B1613-382-000	10	5	2
B1613-382-000	19	12	9-E
B1614-555-000	8	4	38
B1615-555-000	8	4	33
B1617-555-000	8	4	30
B1618-161-000	8	4	36
B1619-555-000	8	4	34
B1620-481-000	8	4	5
B1621-555-000	8	4	18
B1621-555-000-A	8	4	18-1
B1622-555-000	8	4	6
B1623-555-0A0-A	8	4	1
B1623-555-000-A	8	4	1-1
B1624-380-000	8	4	53
B1625-555-000	8	4	8
B1626-555-000	8	4	9
B1627-555-0A0	8	4	19
B1628-555-000	8	4	24
B1629-555-0A0	8	4	50
B1630-450-000	8	4	46
B1632-555-000	8	4	26
B1633-555-000	8	4	39
B1634-555-000-B	8	4	3
B1636-555-000	8	4	26
B1636-581-B00	8	4	17
B1646-555-000	8	4	25
B1649-161-000	8	4	28
B1660-380-000	8	4	59
B1661-481-000	8	4	60
B1662-481-000	8	4	61
B1701-481-000	10	5	25
B1702-155-000	10	5	23
B1702-155-000	10	5	23-1
B1702-155-000	10	5	38
B1703-155-0A0	10	5	40
B1708-481-000	10	5	42
B1710-481-000	10	5	33
B1712-481-00B	10	5	43
B1713-380-000-A	10	5	29
B1715-481-000	10	5	10
B1801-380-0A0	6	3	50
B1802-481-000	6	3	58
B1803-481-000	6	3	56
B1803-481-000	12	6	27
B1804-481-000	6	3	51
B1813-481-000	6	3	60
B1901-380-0A0	4	2	14
B1901-481-000-A	4	2	15
B1902-481-0A0-A	4	2	12
B1902-481-0A0-B	4	2	12-1
B1903-481-000	2	1	24
B1903-552-000	4	2	36
B1904-481-000	2	1	22
B1905-380-000	2	1	27
B1905-541-B00	4	2	35
B1908-481-000-A	4	2	16
B1909-481-000	4	2	18
B1909-481-000-A	4	2	18-1
B2001-481-000	12	6	24
B2002-481-000	12	6	25
B2004-481-0A0	12	6	30
B2005-380-0A0	12	6	21
B2005-481-0AB	12	6	32
B2006-380-0A0	12	6	8
B2007-380-0A0	12	6	5
B2007-481-000	12	6	23
B2008-481-000	12	6	15
B2010-481-0A0	12	6	12
B2012-481-000	12	6	9
B2013-481-000-A	12	6	1
B2014-481-000	12	6	16
B2030-380-000	12	6	3
B2030-380-000	20	12	1-I
B2030-380-000	20	12	2-I
B2030-380-000	20	12	3-I
B2030-380-000	20	12	4-I
B2030-380-000	20	12	5-I
B2030-380-000	20	12	6-I
B2030-380-000	20	12	7-I
B2030-380-000	20	12	8-I
B2030-380-000	20	12	9-I
B2031-380-000	12	6	4
B2031-380-000	20	12	1-J
B2031-380-000	20	12	2-J
B2031-380-000	20	12	3-J
B2031-380-000	20	12	4-J
B2031-380-000	20	12	5-J
B2031-380-000	20	12	6-J
B2031-380-000	20	12	7-J

Part No. 品番	Page 頁	Item 項目	Ref. No.
B2031-380-000	20	12	8-J
B2031-380-000	20	12	9-J
B2032-481-000	12	6	11
B2201-481-000-A	14	7	44
B2202-481-000	14	7	46
B2203-481-000	14	7	49
B2210-481-0A0	14	7	47
B2210-481-000	14	7	48
B2211-481-000	14	7	61
B2212-481-000	14	7	60
B2213-481-000	14	7	59
B2214-481-000	14	7	57
B2215-481-000	14	7	62
B2216-481-000	14	7	56
B2217-481-000	14	7	54
B2218-481-000	14	7	51
B2220-481-0A0	14	7	65
B2225-481-000	14	7	66
B2226-481-000	6	3	61
B2301-380-0A0	12	6	34
B2302-481-000	12	6	36
B2304-481-0A0	12	6	40
B2306-019-000	14	7	31
B2306-380-0A0	12	6	42
B2307-481-000	12	6	44
B2309-481-0A0	12	6	48
B2311-380-B00	19	12	1-F
B2311-380-B00	19	12	2-F
B2311-380-E00	12	6	46
B2311-380-E00	19	12	3-F
B2311-380-E00	19	12	4-F
B2311-380-E00	19	12	5-F
B2311-380-H00	19	12	6-F
B2311-380-H00	19	12	7-F
B2311-380-L00	19	12	8-F
B2311-382-000	12	6	47
B2311-382-000	19	12	9-F
B2312-019-000	14	7	4
B2312-380-000	12	6	53
B2312-380-000	19	12	1-H
B2312-380-000	19	12	2-H
B2312-380-000	19	12	3-H
B2312-380-000	19	12	4-H
B2312-380-000	19	12	5-H
B2312-380-000	19	12	6-H
B2312-380-000	19	12	7-H
B2312-380-000	19	12	8-H
B2312-382-000	12	6	55
B2312-382-000	19	12	9-G
B2312-382-000	19	12	9-H
B2313-380-000-A	12	6	51
B2314-019-000	14	7	2
B2315-380-000	12	6	54
B2315-380-000	19	12	1-G
B2315-380-000	19	12	2-G
B2315-380-000	19	12	3-G
B2315-380-000	19	12	4-G
B2315-380-000	19	12	5-G
B2315-380-000	19	12	6-G
B2315-380-000	19	12	7-G
B2315-380-000	19	12	8-G
B2657-771-000	15	8	35-1
B3101-380-AA0	14	7	28
B3101-380-BA0	14	7	1
B3101-380-0C0	14	7	10
B3101-380-000	14	7	29
B3102-481-000	14	7	30
B3103-481-000	14	7	9
B3104-481-000	14	7	6
B3104-481-000	14	7	32

Part No. 品番	Page 頁	Item 項目	Ref. No.
B3106-380-000	14	7	8
B3106-481-000	14	7	3
B3107-704-000	14	7	34
B3115-481-000	14	7	25
B3116-481-000	14	7	26
B3117-481-000	14	7	27
B3119-771-000	14	7	37
B3120-125-000	14	7	36
B3120-380-000	14	7	41
B3121-380-000	14	7	12
B3122-481-000	2	1	20
B3122-481-000	14	7	43
B3126-012-000	14	7	33
B3126-352-000	14	7	5
B3129-012-A00	14	7	35
B3135-481-000	14	7	14
B3301-704-0A0	17	10	1
B3301-704-000	17	10	27
B3301-704-000-A	17	10	27
B3302-704-000	17	10	28
B3303-704-000	17	10	22
B3304-704-000	17	10	9
B3304-704-000-A	17	10	9-1
B3305-012-000	17	10	18
B3305-704-0A0	17	10	16
B3305-704-000-A	17	10	15-1
B3306-704-000	17	10	6
B3307-704-000	17	10	7
B3308-704-000	17	10	8
B3309-704-000	17	10	13
B3310-704-000	17	10	10
B3311-012-000	17	10	23
B3311-704-000	17	10	5
B3311-804-000	17	10	14
B3312-012-000	17	10	17
B3313-704-0A0	17	10	2
B3313-704-000	17	10	2
B3317-704-000	17	10	3
B3412-415-000	6	3	30
B3414-415-000	6	3	33
B3414-415-000-A	6	3	33-1
B3415-481-000	6	3	36
B3416-415-000	6	3	34
B3416-415-000-A	6	3	34-1
B3416-552-000	6	3	31
B3419-122-000	16	9	26
B3419-552-0A0-A	16	9	22
B3420-555-0A0	16	9	9
B3420-555-000	16	9	10
B3421-552-0A0	16	9	21
B3421-555-000	16	9	20
B3425-555-000	16	9	15
B3426-552-000	16	9	13
B3427-122-000	16	9	11
B3429-555-000	16	9	14
B3430-552-0A0	16	9	23
B3431-552-000-A	16	9	24
B3431-581-000	6	3	22
B3501-481-000	15	8	15
B3502-122-000	15	8	23
B3503-122-000	15	8	25
B3504-155-000	15	8	26
B3507-481-000	15	8	22
B3511-122-000	15	8	32
B3513-352-000	15	8	11
B3513-481-000	15	8	31
B3514-552-000	15	8	12
B3516-552-000	15	8	13
B3521-481-0A0	15	8	37
B3522-552-000	15	8	33

Part No. 品番	Page 頁	Item 項目	Ref. No.
B3526-552-0A0	15	8	1
B3527-415-000	15	8	9
B3529-226-000	15	8	2
B3530-555-000	15	8	7-1
B3531-552-000	15	8	10
B3531-552-000	15	8	38
B3534-012-000	2	1	18
B3534-155-000	15	8	5
B3545-122-000	15	8	27
B3550-481-000	15	8	16
B3551-481-000	15	8	21
B3552-481-000	15	8	30
B3553-481-000	15	8	34
B3554-481-000	15	8	35
B4103-352-0A0	10	5	27
B8217-481-AC0	16	9	2
B8217-481-AD0	16	9	1
B8217-481-000	16	9	3
B8227-380-000	16	9	6
B8228-125-000	16	9	21
B8230-481-CB0	18	11	10
B8230-484-0A0	18	11	10
B8230-555-000	18	11	11
B8231-038-000	18	11	12
B8232-484-000	18	11	18
B8232-555-000	18	11	18
B8233-555-000	18	11	14
B8235-038-000	18	11	19
B8235-481-000	16	9	4
B8237-481-000	16	9	5
B9126-038-BAA	20	12	1-M
B9126-038-BAB	20	12	1-N
B9126-038-BAC	20	12	1-O
B9126-038-CAA	20	12	2-M
B9126-038-CAB	20	12	2-N
B9126-038-CAC	20	12	2-O
B9126-038-DAA	20	12	3-M
B9126-038-DAB	20	12	3-N
B9126-038-DAC	20	12	3-O
B9126-038-EAA	20	12	4-M
B9126-038-EAB	20	12	4-N
B9126-038-EAC	20	12	4-O
B9126-038-FAA	20	12	5-M
B9126-038-FAB	20	12	5-N
B9126-038-FAC	20	12	5-O
B9126-038-HAA	20	12	6-M
B9126-038-HAB	20	12	6-N
B9126-038-HAC	20	12	6-O
B9135-123-080	18	11	24
D1204-555-BA0	4	2	43
D1204-555-B00	4	2	44
D1204-555-DA0	4	2	43-1
D1204-555-D00	4	2	44-1
D1208-555-D00	4	2	49-1
D1230-555-B00	4	2	45
D1231-555-B00	4	2	46
D1232-555-B00	4	2	47
D1406-038-BA0	4	2	5
D1406-038-BA0	19	12	9-B
D1910-481-C00	4	2	17
D3110-481-C00	14	7	23
D3111-481-C00-A	2	1	16
D3130-481-CA0	14	7	18
D3133-481-C00	14	7	21
D3134-481-C00	14	7	20
D3136-481-CA0	14	7	15
D3536-555-B00	15	8	3
D8227-555-E00	16	9	6
D8230-555-E00	18	11	27
D8231-555-E00	18	11	29

Part No. 品番	Page 頁	Item 項目	Ref. No.
D8232-555-B00	18	11	31
D8232-555-E00	18	11	32
MAO-11532000	17	9	6
OIL TUBE	パイプ		
BP-3000000-00	15	8	8
BP-4000000-00	12	6	19
WICK	油心		
CQ-2020000-00	4	2	23
CQ-2020000-00	6	3	10
CQ-2020000-00	10	5	14
CQ-2520000-00	10	5	32
CQ-2520000-00	12	6	14
CQ-3030000-00	10	5	14
CQ-3030000-00	10	5	22
CQ-3030000-00	10	5	32
CQ-3030000-00	10	5	35
CQ-3030000-00	12	6	39
CQ-3030000-00	12	6	43
CQ-5050000-00	12	6	14
THRUST COLLAR	スラストカラー		
CS-0640860-SH	10	5	8
CS-0640860-SH	10	5	30
CS-079061B-TH	15	8	19
CS-079072A-TH	15	8	19
CS-0791010-SH	15	8	17
CS-111121A-SH	6	3	54
CS-111121A-SH	12	6	28
CS-147121A-SH	10	5	20
CS-147121A-SH	10	5	36
CS-147121E-SH	4	2	41
NEEDLE	針		
MTV-700B1400	4	2	1
NUT	ナット		
NM-6040000-SN	17	10	16-3
NM-6050000-SC	17	10	12-1
NM-6060003-SC	17	10	12
NM-6160511-SE	17	10	3
NS-2820850-SA	6	3	16
NS-6110310-SP	14	7	16
NS-6110310-SP	14	7	58
NS-6110420-SP	8	4	39
NS-6120310-SP	8	4	49
NS-6120310-SP	10	5	13-2
NS-6123881-SE	17	10	21
NS-6150430-SP	8	4	62
NS-6150430-SR	16	9	18
NS-6620310-SP	6	3	37
NS-6680320-SP	8	4	45
NS-6680330-SP	8	4	45
NS-6680410-SP	10	5	45
PIN	ピン		
PS-0200102-KH	14	7	7
SNAP RING	Eリング		
RC-1381001-KP	10	5	23-2
RE-0500000-K0	6	3	32
RE-0500711-KP	10	5	6-2
RE-0600000-K0	6	3	24
RE-0600000-K0	14	7	40
RUBBER RING	Oリング		
RO-2943101-00	4	2	49
RO-0371801-00	6	3	26
RO-0371801-00	14	7	17

Part No. 品番	Page 頁	Item 項目	Ref. No.
RO-0442401-00	4	2	33
RO-0611801-00	8	4	57
RO-0681901-00	16	9	8
RO-0691801-00	8	4	56
RO-0742401-00	8	4	4
RO-1952401-00	15	8	7-2
HINGE SCREW	段ネジ		
SD-0500401-SP	8	4	47
SD-0600322-SD	6	3	35-1
SD-0600401-SD	6	3	35
SD-0630275-SP	6	3	18
SD-0630301-SP	6	3	19
SD-0640231-SP	18	11	8
SD-1020701-SP	8	4	44
SD-1020701-SP	10	5	44
CONNECTING SCREW	連結ネジ		
SQ-1110401-MZ	15	8	7
SQ-1150451-MZ	12	6	20
SCREW	ネジ		
SK-3482500SC	18	11	22
SM-6041410-SC	17	10	16-2
SM-6052700-SC	17	10	11-1
SM-9050813-SE	17	10	24
SM-9061080-SE	17	10	29
SM-9061203-SE	17	10	11
SS-1080510-SP	10	5	11
SS-1110710-SP	14	7	45
SS-2090710-SP	8	4	13
SS-2091520-SP	15	8	14
SS-2110920-TP	2	1	50
SS-2110930-SP	8	4	14
SS-4080415-SP	2	1	66
SS-4110515-SP	2	1	10
SS-4110515-SP	2	1	21
SS-4110515-SP	2	1	23
SS-4110515-SP	2	1	25
SS-4110515-SP	2	1	28
SS-4110515-SP	2	1	67
SS-4110515-SP	18	11	28
SS-4110715-SP	14	7	11
SS-4110715-SP	14	7	22
SS-4110715-SP	15	8	4
SS-4110715-SP	15	8	36
SS-4110815-SP	2	1	19
SS-4110815-SP	18	11	30
SS-4111015-SP	2	1	3
SS-4111415-SP	14	7	39
SS-4112515-SP	14	7	38
SS-4150915-SP	18	11	25
SS-5060310-SP	6	3	5
SS-6060210-SP	2	1	55
SS-6060210-SP	2	1	61
SS-6060220-SP	2	1	46
SS-6060340-SP	2	1	57
SS-6060340-SP	2	1	63
SS-6080320-SP	2	1	9
SS-6080320-SP	2	1	42
SS-6080320-SP	14	7	50
SS-6080320-SP	14	7	55
SS-6080410-SP	2	1	66
SS-6080410-SP	14	7	52
SS-6081210-SP	14	7	63
SS-6081210-SP	15	8	24
SS-6090510-TP	12	6	56
SS-6090630-SP	2	1	17
SS-6090670-TP	4	2	10
SS-6090670-TP	4	2	19

Part No. 品番	Page 頁	Item 項目	Ref. No.
SS-6090810-SP	10	5	13-5
SS-6091210-TP	4	2	13
SS-6092120-SP	12	6	17
SS-6110710-TP	14	7	13
SS-6110710-TP	14	7	19
SS-6110710-TP	14	7	42
SS-6120930-SP	8	4	2-1
SS-6121050-SP	8	4	2
SS-6121210-SP	8	4	20
SS-6121210-SP	8	4	51
SS-6121220-TP	12	6	49
SS-6121610-SP	10	5	13-4
SS-6121610-TP	8	4	42
SS-6121610-TP	10	5	41
SS-6121610-TP	12	6	6
SS-6150760-SN	16	9	4
SS-6152212-SP	12	6	2
SS-6621220-SP	10	5	28
SS-6660610-TP	12	6	33
SS-6661110-SP	8	4	15
SS-7090520-TP	12	6	7
SS-7090910-TP	12	6	13
SS-7090910-TP	12	6	50
SS-7091110-TP	6	3	6
SS-7091810-SP	4	2	13-1
SS-7110510-SP	2	1	10
SS-7110510-SP	2	1	21
SS-7110510-SP	2	1	23
SS-7110510-SP	2	1	25
SS-7110510-SP	2	1	28
SS-7110510-SP	2	1	36
SS-7110510-SP	2	1	67
SS-7110510-SP	14	7	64
SS-7110510-SP	18	11	13
SS-7110510-SP	18	11	20
SS-7110540-SP	17	10	15
SS-7110710-SP	8	4	10
SS-7110710-SP	12	6	52
SS-7110710-SP	14	7	11
SS-7110710-SP	14	7	22
SS-7110710-SP	15	8	4
SS-7110710-SP	15	8	36
SS-7110910-SP	8	4	22
SS-7110910-SP	18	11	15
SS-7111110-TP	6	3	12
SS-7111120-SP	2	1	3
SS-7111120-SP	2	1	19
SS-7111120-SP	8	4	27
SS-7111120-SP	8	4	35
SS-7111260-SP	8	4	40
SS-7111310-TP	10	5	13
SS-7111310-TP	12	6	41
SS-7111410-SP	14	7	39
SS-7111410-TP	10	5	3
SS-7112420-SP	14	7	38
SS-7113110-SP	15	8	28
SS-7120910-SP	6	3	29
SS-7150940-SP	18	11	16
SS-7151120-SP	4	2	40
SS-7620750-SP	8	4	23
SS-7681650-TP	4	2	31
SS-7701010-SP	4	2	51
SS-7701010-SP	16	9	7
SS-8090410-SP	15	8	20
SS-8090540-SP	8	4	64
SS-8110310-SP	4	2	4
SS-8110410-SP	12	6	37
SS-8110410-TP	12	6	10
SS-8110510-SP	8	4	11
SS-8110510-SP	10	5	9

Part No. 品番	Page 頁	Item 項目	Ref. No.
SS-8110510-SP	10	5	31
SS-8110520-TP	15	8	18
SS-8110750-SP	6	3	52
SS-8150310-SP	2	1	47
SS-8150310-SP	4	2	8
SS-8150310-SP	4	2	21
SS-8150310-SP	6	3	9
SS-8150510-TP	10	5	24
SS-8150510-TP	12	6	45
SS-8150710-SP	4	2	30
SS-8150710-SP	8	4	7
SS-8150710-SP	8	4	21
SS-8150710-SP	8	4	31
SS-8150710-SP	8	4	37
SS-8150710-SP	8	4	52
SS-8150710-SP	10	5	17
SS-8150710-SP	10	5	19
SS-8150710-SP	10	5	24
SS-8150710-SP	10	5	39
SS-8150710-SP	12	6	26
SS-8150710-SP	12	6	35
SS-8150710-SP	12	6	45
SS-8150710-TP	12	6	35
SS-8151150-SP	4	2	38
SS-8151150-SP	6	3	49
SS-8151150-SP	6	3	52-1
SS-8151150-SP	6	3	57
SS-8151150-SP	6	3	59
SS-8151150-SP	8	4	7
SS-8151150-SP	10	5	34
SS-8151550-SP	4	2	52
SS-8152080-SR	16	9	19
SS-8153010-SR	16	9	17
SS-8620610-SP	8	4	32
SS-8620610-SP	10	5	7
SS-8660610-SP	10	5	37
SS-8660610-TP	10	5	21
SS-8660810-TP	4	2	42
SS-8660810-TP	6	3	39
SS-8660810-TP	6	3	55
SS-8660810-TP	8	4	55
SS-8660810-TP	12	6	22
SS-8660810-TP	12	6	29
SS-8660810-TP	12	6	31
SS-8660970-TP	8	4	54
SS-8661040-TP	8	4	54
SS-8681950-SP	4	2	32
SS-9151440-SP	2	1	38
SS-9151540-SR	16	9	15
SS-9151610-SR	16	9	16
SS-9182010-SN	16	9	12
SS-9661120-CP	16	9	25
RUBBER PLUG	穴キャップ		
TA-0750704-R0	2	1	12
TA-0800704-R0	2	1	12
TA-1050504-R0	2	1	13
TA-1050504-R0	12	6	18
TA-1050504-R0	18	11	3
TA-1250406-R0	2	1	4
TA-1250705-R0	2	1	11
TA-1750502-R0	2	1	68
TA-2101002-R0	2	1	31
TA-2351004-R0	2	1	32
TA-2351004-R0	2	1	33
WASHER	座金		
WP-0371026-SD	14	7	53
WP-0450000-SD	15	8	29
WP-0480856-SP	2	1	26

Part No. 品番	Page 頁	Item 項目	Ref. No.
WP-0480856-SP	10	5	4
WP-0480856-SP	10	5	13-3
WP-0501016-SC	18	11	23
WP-0501016-SD	18	11	21
WP-0520656-SA	17	10	26
WP-0560860-SE	17	10	19
WP-0621016-SD	8	4	63
WP-0621016-SD	18	11	17
WP-0621016-SD	18	11	26
WP-0740516-SP	6	3	27
WP-1702600-S0	17	10	4
SPRING WASHER	バネ座金		
WS-0521010-KN	17	10	20
WS-0521010-KN	17	10	25
WS-1643202-KN	17	10	30
WAVED WASHER	波座金		
WZ-0541510-KP	8	4	48
WZ-0641510-KP	18	11	9
WZ-1052010-KP	8	4	58